h/p/cosmos®

カタログ

セラピー&リハビリテーション

歩行を学ぶには・・・..歩くこと!

those who want to learn to walk ... must walk®

[cos100926-01p]

フランツ　ハーラー　（Franz Harrer）
社長　/ 最高経営責任者（CEO）
1988年設立
h/p/cosmos sports & medical gmbh
ｴｲｯﾁ/ﾋﾟｰ/ｺｽﾓｽ ｽﾎﾟｰﾂ&ﾒﾃﾞｨｶﾙ社

時代の先端を行く　**run ahead of time!®**

お客様各位

この度このh/p/cosmosシステムとアプリケーション･ソリューションの新しいカタログを紹介することがかなったことは私にとって大きな喜びです.1988年に h/p/cosmos が設立して以来,スポーツリハビリテーション,リサーチなどの分野におけるソフトウエアとシステム,新しい製品の開発と普及にチャレンジしてきました

常に沢山のアスリート,患者さん,セラピスト,科学者やいろいろな専門機関の方々の自分の限界を超えることに非常に興味を持った方々と会う機会が多くあります.そして私自身,目標を掲げ自身のモチベーションを高めることができます.

その人々の目標達成のための手助けができることを誇りに思っていますし事故のあとやっと歩くことができ涙を流す姿や,いままで歩行は無理と医学上されていた方が始めて自分で立ち上がって歩けた瞬間に立ち会えるのも感動的な体験です.

長くスランプに陥っていたアスリートの再度の成功の瞬間などこれまでトレーニングなどに携っていたすべての人々を感動させその笑顔を見ることができるのはとても幸せなことです.

エモーションはとても価値のあるものです.

h/p/cosmos 24年間の歴史の中,創立者としての思いは自分の人生の中でこの方法,チャンス以外に人々の使命を果たす手助けが出来る他の方法は想像できません.

自分自身,このミッションに従事できることをとても幸せに思っています.

私たちのこれまでの開発と生産の成果を振り返り,最初に掲げたスローガン時代の先端を行く“run ahead of time®“ をいまでも実行していることを誇りに思います.

この機会を利用してお客さま,代理店の皆様,そしてすべてのパートナーの皆様にありがとうの感謝の気持ちを伝えたいと思います.
私たちは常に信頼し価値観,義務,責任などを同じように共有してきたように感じます.
そしてまた一緒に働いてきたh/p/cosmosのスタッフ,サプライヤー,協力パートナーの方々のプロフェッショナルなサポートに感謝の気持ちを送りたいと思います.

最後に影で支えてくれている私の家族と友人たちの理解とサポートにも感謝します.

このカタログはこれまでのリサーチと開発生産の結果とアプリケーションのノウハウの集結です.

新しい方法論と洗練れたシステムがみなさんの個々のゴールへ達成への手助けとなることを願っています.

With cosmic regards

Franz Harrer

追伸:アプリケーションの最新の情報や最新のイベント情報など私たちのホームページとユーチューブやフェイスブックでご覧ください.

page 4

トレッドミルセラピー / アームサポート有り,無し

page 12

トレッドミルセラピー / 免荷システム

page 20

ロコモーションセラピー /
免荷システムとセラピストシート付き

page 30

ロコモーションセラピーのためのゲイト補正ロボウォークエクスパンダー

page 38

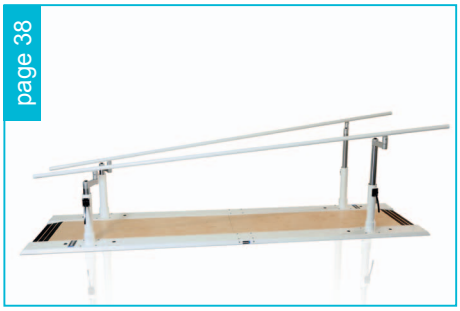

歩行補助バートレーニング

歩行を学ぶには…..歩くこと!
Those who want to learn to walk ... must walk!®

健康人はさらなる健康増進を目指し,障害のある人は1日も早く痛み等から解放され健康な生活を送ることを望んでいます.又皆さんをサポートしてくれるトレーナーやセラピストたちは経験と知識を駆使し、快適な生活を実現のお手伝いをしてくれます.同時に彼らにとってその経験と知識をよりよく生かすための機器と方法を選択が重要となります.良い結果はセラピーをうける側とセラピーをする側の要求が一つになって初めて実現します.

生理学的に正いウォーキングを学ぶことはセラピーの重要なゴールの一つです.
歩行を学ぶためには…..歩くこと! Those who want to learn to walk ... must walk!®

特に歩行能力に制限ある人への機能的なウォーキングトレーニングには、患者とセラピストとの両方から熱心な取り組みが必要になってきます.

通常の場所での歩行が難しい方を普通のトレッドミルで歩行訓練をさせるのは不可能です.不可能を可能にするためには特別設計されたデザインとシステムの揃ったとレッドミルが必要です.使用者の状況にあったシステムを使用することは早期セラピーの開始を可能しセラピストと患者の負担を軽くしつつ目標達成へより近づくための手助けをすることができます.理にかなったシステムを利用することはトリートメントを効果的で成功に導く手助けになります.

ニューロリハビリテーションのための h/p/cosmos サポート“3 大要素”

要素1: モチベーション

ロボウォークエクスパンダーシステムはセイフティーアーチで安全を確保さらにアームサポートの併用による体重軽減サポートの補助が患者の安全を確保.安心してトレーニングが来る環境が使用者とセラピストにセラピーへのモチベーションを高めることになります.

要素2: 歩行パターンの補正 / 生理学にあった歩行補正

ロボウォークエクスパンダーシステムが足の動きをサポートするのでセラピストの指導に集中でき正しい歩行パターンの習得そすることが出来ます たとえて言うならばロボウォークは車のパワーステアリングのような役目をします

要素3: 正しい歩行の繰り返し

神経系統の病気 (たとえば脳卒中など) 常に機能麻痺と疲労に苦しみ これセラピー時のおおきな妨げとなっています.

リハビリの成功には正しい動作で繰り返してのトレーニングが大事です.

セラピストのみがそれを行うのではとても大変なことです.

ロボウォークエクスパンダーとロコモーションセラピー用とレッドミルを併用することでトレッドミルに付いているセラピーシートはセラピストの健康を維持しつつ患者の歩行補助をすることができます..

トレッドミルセラ

生理学的歩行練習 – 安全かつ現実的

トレッドミルセラピー

トレッドミル セラピー

- 生理学的歩行トレーニング – 安全で現実に即したエクササイズ
- 体重をサポートし,早期からのトレーニング開始の実現
- 手元コントローラーで自由な位置からのセラピーが可能
- 簡単レポートでトレーニング結果を確認

生理学的歩行練習 – 安全で現実的に

- 転倒防止のための最適なエクササイズは?
- 車椅子から安全にトレッドミルへ移るには?
- 歩行訓練の早期スタートは?
- 肥満の方の生理学的歩行トレーニングは?

松葉杖や車椅子からでも,安全に確実にトレッドミルへ乗り移れます.

松葉杖や車椅子を使用していると,どのようにトレッドミル乗り移るかが問題となります.トレッドミルに乗り移るには,まずそれまで握っている補助器具の松葉杖を手放さなければなりませんし,又車椅子からは一度立ち上がらなければなりません..

h/p/cosmos社のトレッドミルは,走行面の高さが床面から低く,またハンドレイル(手すり)もロングタイプのため安全で楽な乗り移りが可能です.もし車椅子のままでトレッドミル上に移動することが必要となる場合は着脱可能な車椅子専用スロープを利用し簡便に乗り移りが可能です.(P.22参照)

h/p/cosmos mercury® med (マーキュリー)は走行面が150cm(長) x 50cm(幅)で,一般的なアプリケーションに適用しています.その他マーキュリーより走行面の長さが長い クェーサー(h/p/cosmos quasar® med)やハイパフォーマンス使用目的のパルサー(h/p/cosmos pulsar® 3p),オーバーサイズトレッドミル ビーナス (h/p/cosmos venus®),そして最大級の走行面450cm(長) x 300cm(幅)を持つ サターン (h/p/cosmos saturn®)等,様々なアプリケーションに応じた機種が用意されています.

特別仕様のトレッドミルが必要な場合はh/p/cosmosの開発グループがお答えいたしますのでお気軽にご相談ください.

.

体重サポートで早期リハビリテーションの開始

早期リハビリテーションの開始は大変望ましく,セラピストと患者が共に楽しく訓練ができればより結果が得られます.体重のサポートは様々な訓練において必要不可欠なシステムです.

h/p/cosmos社のアームサポート(特許)は,角度や高さなどを簡単・任意に調整設定でき,使用者の体重を安全かつ安定した状態でサポートすることができます.

このアームサポートは人間工学に基づいて設計されており,腕にフィットするようU-型のクッションの使用,又左右両方の腕の使用で使用者に驚異的な安心感を提供します.
転倒への不安,失敗や痛みへの恐怖感を取り除くことは心理的な励ましとなり自然な歩行スタイルでの歩行訓練を可能かつ効果的なものにし,又その効果を実感できます.このアームサポートは本格的な免荷システムまで必要としない脳疾患患者や高齢者の方の歩行訓練にも最適です.

ストップボタン付きの小型の手元コントローラー(オプション)をセットすると,使用者はアームサポートを使用しながらトレッドミルのコントロールが簡単に行えます.又セラピストが患者の歩行介助目的でトレッドミルのサイドに座位の姿勢を取った場合には,この手元コントローラーを下部へ移動設置し,座位のままでトレッドミルのコントロールができます.

歩行訓練に効果が現れた後のステップとしてアームサポート無しで使用したい場合は,アームサポートを外側に移動させることで通常のトレッドミルとして使用することが出来ます.

システムソリューション トレッドミルセラピー

肥満のための生理学的歩行トレーニング

リハビリテーション専用トレッドミルは,低速時から安定した走行ベルトの動きが必要です.通常オーバーウエイトの人や疾患を持った患者はゆっくりとした歩行が普通すのでトレッドミルでの訓練は特に低速で安定した走行ベルトの動きが必要とされます.

h/p/cosmos mercury® med（マーキュリー）は使用者の体重200kgまで使用できます（それ以上,要相談）使用しているモーターは3.3 kW（4.5 HP),スタート時の最低スピードが0.1 km/hと非常にゆっくりと安定してますので使用者も安心して歩行訓練ができます.又アームサポートは使用者の最高体重が140kgまでサポートでき,このオプションの併用でより効果的な歩行トレーニングが可能となります.

簡単操作で患者もセラピストも安心

スピードと傾斜の調整,特に緊急停止は常に患者とセラピスト両者にとっていつでも操作できる状態が必要です.h/p/cosmos社のトレッドミルはスタート,ストップ,及び速度と傾斜の増減などがシンプルで分かりやすい操作で安心です.
安全であることはセラピー成功の第一条件です

手元コントローラーでフレキシブルなセラピーが可能

セラピストが座位で患者の歩行を補助する場合,通常のトレッドミルではコントローラーが上部についているため手が届かず操作が困難になります.
h/p/cosmosトレッドミルへのオプション手元コントローラーは,アームサポートやモーターカバーの脇に取り付けが可能ですので,患者の歩行を補助している間でもトレッドミルの操作,スタート,ストップ,速度や傾斜のコントロール等が簡便に行えます.

更に手元コントローラーはアームサポートのグリップに取り付けることもでき,患者自身もトレッドミルを簡単に操作できます..

マイナス傾斜（ダウンヒル）での歩行トレーニングは転倒防止に有効

マイナス傾斜での歩行トレーニングは難しい運動形式と考えられていたため積極的には実施されてきませんでした.しかし安全に下り勾配でのトレーニングが出来る環境があれば,とても良い転倒防止トレーニングのツールになるということが証明されています.
h/p/cosmos社のトレッドミルにはベルトの逆回転機能があり,安全を確保した状態でトレーニングを行うことができる環境が提供されます.効率のよいマイナス傾斜での歩行トレーニングは転倒防止に有効であるばかりでなく,心臓疾患の患者にとっても通常の歩行にくらべ心肺への負担の少ない良いトレーニングになります.

通常歩行トレーニングでは足を高く上げる必要がありますが,これは背筋の弱い患者にとってはハードです.マイナス傾斜での歩行トレーニングでは無理に足を高く上げる必要がなく,スムーズな歩行が可能となり有効なトレーニングができます.
マイナス傾斜での歩行トレーニングはさまざまなアプリケーションに適用範囲を広げることができ,目的に合ったセラピーを提供できます.

トレーニング結果のアウトプットで,トレーニング過程の把握

トレーニングの結果は正確に記録されるのが望ましく,患者のみならずトレーニングにあたった医師,保険関係機関にとっても必要なデーターです.必要な書類として簡単でわかりやすいデーターで保管できます.

トレーニング終了後,トレッドミル停止ボタン押せばプリンターが直ちにセラピー結果のプリントアウトを開始します.トレーニング結果内容を迅速かつ簡単に理解することができ,プリントアウトはPCを介することなくプリンターとトレッドミルの直接接続で自動出力されます.トレーニング時間,スピード,傾斜角度,走行距離,心拍数,フィットネスインデックス等が,日時とトレッドミルの情報とともに出力されます.

オプション:
バイオメカニカル モジュール
レッドミル h/p/cosmos mercury® med は追加のオプションとしてフォースプレートとゲイト分析用ソフトウエアをつけることも可能です. 詳しくはページ25を参照.

システムソリューション トレッドミルセラピー

トレッドミルセラピーの推奨システム(マーキュリーmed) h/p/cosmos mercury® med

番号.	数量	注文番号	内容
1.	1	cos30000va08	トレッドミル h/p/cosmos mercury® med (マーキュリーmed) 走行面:150 x 50 cm、スピード:0～22 km/時、傾斜角度:0～25%,ドライブモーター:3.3 kW, PCからのトレッドミル制御とモニタリングが可能なソフトウエアh/p/cosmosパラコントロール, PC,ECG,肺機能測定機器,血圧測定モニターシステム,プリンターなど互換機能付きインターフェースポートcom1付き
2.	1	cos10145	ロング・ハンドレール(オプション)(上記写真参照)
3.	1	cos00098100045	マイナス傾斜用ベルト逆回転システム(リーバースベルト)
4.	1	cos00098010025	com2:PC,ECG,肺機能測定機器,血圧測定モニターシステム用第2のインターフェースポート
5.	1	cos00097010035	RS232 インターフェースケーブル 10 m
6.	1	cos12013	h/p/cosmos アームサポート:3つセクションから成り,ダイヤルでの高さ幅の調節機能付き(特許番号.: DE19916508A1)
7.	1	cos10107	h/p/cosmos アームサポート専用追加ストップボタン(右)
8.	1	cos100680	h/p/cosmos 手元コントローラー:6つの操作キー2 m ケーブル付き
9.	1	cos10111-01	手元コントローラー用ホルダー(アームサポートへマウント)
10.	1	cos11750	手元コントローラー用ホルダー(モーターカバー右側用)
11.	1	cos14327	手元コントローラー用ホルダー(モーターカバー左側用)
12.	1	cos14954	レーザープリンターセット:PCからの直接プリントアウト可能,RS232インターフェースケーブル,インターフェースコンバーターと ケーブル,スチール製プリンターラック付き
13.	1	cos10223	電位同等化ケーブル5m (メディカルシステム必須)
14.	1	cos10085	輸送用梱包(パレットとダンボール製カバー/マーキュリー用)
15.	1	cos60098010021	輸送費 (輸送会社へ随時問い合わせ)
16.	1	cos15732-os/-eu	設置費、機器取説費(販売代理店へ随時問い合わせ)

h/p/cosmos トレッドミルセラピーソリューションの価格 ,その他諸経費はh/p/cosmos代理店までお問い合わせください
保証,安全規定,料金設定等,最終ページを参照ください.

仕様 h/p/cosmos mercury® med　(マーキュリーmed)

ランニングマシン:	h/p/cosmos mercury® med
注文番号:	cos30000va08
アプリケーション:	スポーツ、スポーツ医学、心臓疾患、リハビリテーション、ストレステスト、ユーザーターミナル(ディスプレイと操作キー)MCU5、又はインターフェース経由でのコントロールも可能
ランニング行面:	長さ: 150 cm　幅: 50 cm アクセス高: 18 cm -フット・ストライクのショック軽減システム - スリップ防止のための特殊加工のベルト表面 - 使用限度体重: 200 kg 200kg以上400 kg (特注品として要相談)
スピード範囲:	0～22.0 km/h 特別スピード30 km/h (特注品として要相談)
加・減 速度の速さ選択(アクセラレーション):	7 段階 (3 ～ 131 秒) 0 から最高速度まで、減速度も同じ(マニュアル又はプログラムモード時適用)
傾斜:	0～25 % (0～14.0°) 0.1 %; 単位 (-25 %～+25 % オプションの逆回転モードで下り坂使用時)
ベルト走行方向:	逆回転モードへの切り替えのスイッチ(オプション); 切り替え後はランニングベルトの調整要. セイフティーアーチがない場合は逆回転方向では最高速度5km/h.
モーターシステム:	3.3 kW (4.5 HP) 3フェーズ A.C,モーターはメンテナンスフリーでメインのドライブモーターは20 年間保証
パワートランスミッション:	周波数インバーター方式,ポリ-V-ベルト使用で静かな稼働
セイフティークラス/ カテゴリー: CE 0123	CE0123; 指令 93/42/EEC + 2007/47/EC; MDD; 機器指令 2006/42/EC; EN 60601-1; EN 60601-1-1; EN 60601-1-2 (EMC 承 認); EN 60601-1-4; EN 60601-1-6; EN 62304; EN 62353; EN 957-1; EN 957-6; ISO 9001; EN ISO 14971; EN ISO 13485; 緊急停止スイッチ(電源オフ)電位同等化ボルト、主電源からの電位絶縁トランスフォーマー
安全規格のクラス/カテゴリー:	I / IP20 / B
分類:	IIb メディカルデバイス (MDD) / S, I, A (EN 957) アクティブセラピーデバイス & アクティブ診断デバイス
漏電値:	0.2 mA
設置周囲環境:	気温+10～+40 °C(-30～+50°Cに付いては要相談) 湿度30～70 % (湿度100 %までは要相談) 気圧700～1060 hPa 高度(加圧なし)3,000 m (～ 10,000 ft) 最高.
コントロールパネルディスプレイ:	6 LCD 表示, 4 LED 操作モード, 20 LED ユニット表示&プロファイル番号,ステップ,など. 速度:0.1 km/時, m/秒 時間:00:00,分と秒, 傾斜:0.1% 又は 度数,距離:1 m～999.9 Km METS,プログラムステップ/番号, 消費エネルギー (1 kJ/kcal),フィットネスインデックス, パワー(ワット),心拍数(1拍 / 分)
心拍数モニター:	POLAR ワイヤレス(オプション別途料金), 1 チャンネル受信機 心拍設定にそった自動コントロールプログラム(„カーディオモード")
デジタルインターフェース:	9600 bps RS 232 com1: x 1 (PC-コントロール, h/p/cosmos coscom® と プリンターコントロールシリアル含む. オプション(別料金): USB-RS232-コンバーター; 115.200 bps com2; com3; とcom4.
プログラム:	- 6 エクササイズプロファイル(段階分け,131通りのバリエーション) - 28 テストプロファイル(UKK2kmウォークテスト,ブルース段階テスト,ノートン, エレスタッド,ガードナー…等) - 8 自由定義プログラム (各40ステップ)
付属PCソフトウエア:	h/p/cosmos para control® (パラコントロール) 表示とコントロール用インターフェースケーブルRS232x1
その他ソフトウエア(有料):	h/p/cosmos para graphics®, para analysis® & para motion®. モニターリング及び記録と分析PCソフトウエア.
付属アクセサリー :	取扱説明書、,ボトルホルダー(h/p/cosmos 0.5 lボトル2コ)、サービスボックス(純正オイル、5mPEケーブル等)

フレームカラー:	アルミニウムグレイRAL9007(パウダーコーティング)
ハンドレール :	スチールチューブ手すり60mm 両側
電源:	200 ボルトAC 1~/N/PE 50/60 Hz 15A フューズブレーカー,専用ライン
フレームサイズ:	L: 210 cm (82.67")　W: 82 cm (32.28")　H: 136 cm (53.53")
重量:	約. 200 kg (440 Ibs)
総重量:	約. 300...350 kg (660...770 Ibs)

特別仕様 (別料金):
特殊フレームカラー,ハンドレール各種のデザイン,仕様,特殊電源,特殊ランニングデッキのサイズ,アクセサリー,重量等はオプションやアクセサリーの内容によって異なります.仕様等は予告なしに変更することがあります.

注意 :
取扱説明等はh/p/cosmosの販売代理店が行います.
ハイスピードなどの特殊アプリケーション,または転倒などの危険性が考えられる場合で安全確保スペースがない場合などは安全対策 (例えばセーフティーアーチ) の設置などが義務付けられます.
トレッドミルの後には長さ2 m、幅 1 m の安全スペースを確保してください.

お子様がトレッドミルにのったり近づいたりしないようにしてください.

アンウエイティン

免荷装置で最大のトレーニング効果を

免荷装置を使用したトレッドミルでの歩行訓練

- 人間工学に基づいた適した環境での早期な訓練の開始
- 調整可能なアンウエイティングでの最適セラピー
- 安全とサポート ー 小児にも対応
- 訓練結果の簡単記録

調整可能なアンウエイティングでの最適セラピー

- 生理学に沿ったのゲイトトレーニング –お子様も使用可能–？
- 体重をサポートしながらの自然歩行は？
- 車椅子からトレッドミルへの安全な移動は？
- 早期トレーニングを開始 – どのように?

体のサイズにあわせ,簡単に安定した状態でセット可能

私たちはそれぞれ背の高い方,小柄な方など体格が違います.ある方は車椅子を使用,また杖が必要な方などそれぞれです.また小児が使用する場合は調節の自由度,また特にモチベーションを上げるためにも体にあわせた調節ができるシステムが必要です..

h/p/cosmos社のセラピーシステムは体格にあわせて高さ幅を変えられる調節機能付き手すり(ハンドレイル)がついて安全にトレッドミルでセラピーができるようになっています.

それぞれの最良の結果を得るための生理学的サポート

歩行トレーニングは早期開始が望ましく,またセラピストと患者が共に楽しくトレーニングができることが大切です.
この歩行トレーニング内容は,常に使用者の歩行能力とトレーニング経過にあわせた自然な歩行を確保することを常に考慮しなければなりません.この免荷量を自由に調節できるh/p/cosmos airwalk®は個々のトレーニングを最適なものにします.免荷量の調整は空圧を使用し免荷重量の増加量・軽減量を簡単に確認できます.免荷支点にダイナミック・セントラルサスペンションを使用し,歩行時の身体の自然な上下運動をサポート,360度動くことが出来るので,サイドステップの訓練や下り坂の歩行訓練なども安全に行うことが出来ます.
特徴はこの自然な歩行スタイルが免荷中でも可能であることです.

h/p/cosmos airwalk®の体保持のハーネスは自由な動きを可能なデザインとなっていて,クリーニングも簡単,サイズも豊富で小児用ハーネスも用意されています. 支点が一つのダイナミック・セントラルサスペンションはトレッドミル上での方向転換を可能にし,サイドステップの訓練や後ろ歩きも可能です.体を保持するハーネスはマジックテープで簡単に装着可能で,延び縮みするストラップは、足の内股やがに股などの歩行矯正などにも役立ちます. 他の追加のオプションによる推奨例などh/p/cosmos airwalk®のユーザーマニュアルもしくはアプリケーションマニュアルでご覧になれます.アプリケーションマニュアルが必要な方はh/p/cosmoまでお問い合わせください.

肥満を対象にした生理学的歩行トレーニング

正しいトレーニングに用いるトレッドミルは,使用者の歩行速度に合わせた速度を実現できる機能がなければなりません.たとえば歩行能力に限界のある使用者の場合には,スムーズで遅い速度からスタートできるトレッドミルでなければなりません..

h/p/cosmos mercury® med は体重200kgの方でも対応でき,使用モーターは3.3 kW (4.5 HP)パワフルドライブモーターです.安心して使える開始速度0.1km/hからのスタートでベルトもスムーズな動きで安全です..

h/p/cosmos airwalk®は体重160kgまで免荷できます.サイドから患者へのアクセス出来る特殊アーチのデザインも可能です.これにより,様々な使用者のトレーニングニーズに対応することができます。

システムソリューショントレッドミルセラピー アンウエイト

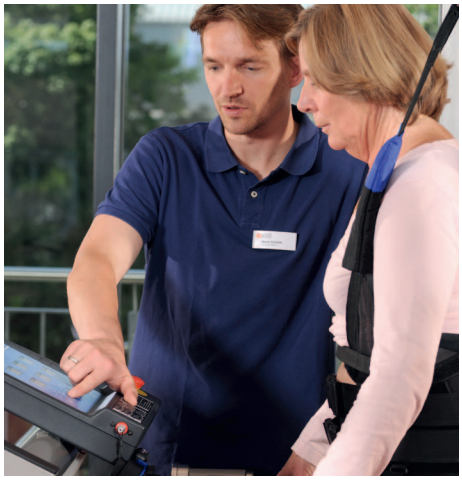

シンプルコントロールで使用者もセラピストも安心

スピード調整や傾斜角度調整,また特に緊急停止は常に使用者とセラピスト両者がいつでも操作できる必要があります.

h/p/cosmos mercury® medの操作は非常にシンプル.
ストップ(停止)ボタン,スタート(開始)ボタン,速度変更のプラスとマイナスの2つのボタン,傾斜のプラスマイナスの2つのボタンでシンプルに操作できます.
LCDディスプレイは部屋が明るくても確認しやすいハイ・コントラストです.マグネット式の停止装置はコントロールパネルと使用者を細い紐で繋いで使用します.使用者がセットされた距離(紐の長さ)以上患者が離れ,マグネットがコントローラーから外れるとトレッドミルのベルトが停止しますが,使用者の転倒防止にはなりません.
トレーニングの成功にはストレスなくトレーニングが出来るh/p/cosmos airwalk,またはh/p/cosmosセイフティーアーチシステムなど,状況に合わせたセイフティー・システムが不可欠です

フレキシブルなオプションで訓練をもっと自由に

セラピストが使用者の歩行訓練のためにトレッドミルのベルトサイドにかがんでいる場合,通常の位置にセットされたコントロールパネルには手が届きません.
オプションのハンドコントロールはアームサポートやトレッドミルのモーターカバーの脇に取り付けることができ、セラピストが使用者の歩行をガイドしている間でもトレッドミルのスタートや停止はもちろん、速度や傾斜のコントロールも簡単に行えます.

ハンドコントロールキーボードのケーブルを延長したり,コンピューターのフリーソフトh/p/cosmosパラコントロールの使用で,セラピストはトレッドミルを遠隔操作できます.

ダウンヒル（下り坂機能）でのトレーニングは転倒防止に最適

ダウンヒル歩行トレーニングは多くの使用者にとっては難しく,しばしば避けられてきました.この練習不足が後に転倒事故につながる一つの要素です.従ってダウンヒル歩行トレーニングのための安全な補助機能を保持したシステムがあれば,転倒防止トレーニングの有効なツールとなります.リバースベルトローテーション機能（逆転走行）は患者が効率よく,しかも管理された状態でトレーニングを行える環境をあたえてくれます.このような特殊な効率のよいトレーニングはよい刺激にもなり、心臓疾患の方でも通常の歩行にくらべ心臓への負担の少ないダウンヒルは良いトレーニングになります.

背筋の弱い使用者にとってのダウンヒル・トレーニングは,足を高く上げる必要もなくスムーズな歩行に有効なトレーニングです.ダウンヒルウォーキングはさまざまなアプリケーションの適用範囲を広げ,目的な合ったセラピーを提供できます.

トレーニング結果のリアルタイム記録

トレーニングの結果は正確に記録されるのが望ましいです.記録は使用者やその家族だけではなく,セラピーにあたった医師やセラピストなどにも必要な書類として役立ちます.きちんとした書類作成は簡単でわかりやすいものであるべきです
トレーニング終了後,トレッドミルの停止ボタンを押すと同時にレッドミルと接続されているプリンターがすぐにトレーニング内容のプリントアウトを開始します.この機能でトレーニングの内容を迅速かつ簡単に理解することができ,書類作成にかかる時間も短縮できます.PCを介する必要なくプリンターとトレッドミルを直接接続でき、トレーニング時間、速度、傾斜、距離、心拍数、フィットネスインデックス、日時、さらにトレッドミルのシリアル番号など機器情報も併せてプリントアウトされます.

システムソリューション アンウエイティング

免荷装置を使用した レッドミル 推奨システム

番号	数量.	注文番号	内容
1.	1	cos30000va08	ランニングマシン h/p/cosmos mercury® med （マーキュリーmed） 走行面150 x 50 cm, speed 0～ 22 km/h、elevation 0～ 25%, ドライブモーター3.3 kW, h/p/cosmosトレッドミルをコントロールとモニタリングできるPCソフトウエアh/p/cosmos para control® PC,ECG,肺機能測定機器, 血圧測定モニターシステム,プリンターなど互換機能の付いた機器へのインターフェースポートcom1
2.	0	cos10145	ロング・ハンドレール（又は ポジション 3）
3.	1	cos10030	オプション（又は ポジション 2）上下調整機能付きのハンドレール.小児の体格にあわせて調節可能(上記 写真参照)
4.	1	cos00098100045	下り坂シュミレーションのリーバース・ベルト(逆走システム)
5.	1	cos00098010025	PC、ECG、肺機能測定機器、血圧測定モニターシステムへの第2のインターフェースポートcom2
6.	1	cos00097010035	インターフェースケーブル RS232, 10 m
7.	1	cos100680	h/p/cosmos ハンドコントローラー(オプション,2 m ケーブル付き)
8.	1	cos11750	ハンドコントローラー用ホルダー(モーターカバー右側用)
9.	1	cos14327	ハンドコントローラー用ホルダー(モーターカバー左側用)
10.	1	cos10092	h/p/cosmos airwalk 70, 免荷システム(ハーネスM付)
11.	1	cos10112	h/p/cosmos airwalk用ハーネスXS（子供用）
12.	1	cos10095	h/p/cosmos airwalkハーネスS　ウエスト55～80 cm
13.	1	cos10096	h/p/cosmos airwalkハーネスM　ウエスト81～112 cm
14.	1	cos10097	h/p/cosmos airwalkハーネスL　ウエスト112～145 cm
15.	1	cos13752	交換用ワイヤー h/p/cosmos airwalk® 35, 70,160 用
16.	1	cos10094	エアーコンプレッサー h/p/cosmos airwalk® 70,又は160 用
17.	1	cos12607-00	ベースプレート150/50 h/p/cosmos airwalk用（床に固定不要）
18.	1	cos14954	レーザープリンターセット:PCからの直接プリントアウト可能,RS232インターフェースケーブル, インターフェースコンバーターとケーブル,スチール製プリンターラック付き
19.	3	cos10223	電位同等化ケーブル5m（メディカルシステム必須）

次のページに続く

20	1	cos10084	輸送用梱包(パレットとダンボール製カバー/マーキュリー + 調整可能手すり用)
21.	1	cos60098010021	輸送費 (輸送会社へ随時問い合わせ)
22.	1	cos15732-os/-eu	設置費、機器取説費(販売代理店へ随時問い合わせ)
23.	1	cos14320	ワークショップ(1日間)

その他の価格はお客様の国のh/p/cosmos代理店までお問い合わせください

保証.安全規定,料金設定などについては最終ページを参照ください
*このアプリケーションを始めてお使いになるお客様へは1日のワークショップをおすすめします.

仕様 h/p/cosmos mercury® med (マーキュリーmed)

ランニングマシン:	h/p/cosmos mercury® med
注文番号:	cos30000va08
アプリケーション:	スポーツ、スポーツ医学、心臓疾患、リハビリテーション、ストレステスト、ユーザーターミナル(ディスプレイと操作キー)MCU5、又はインターフェース経由でのコントロールも可能.
ランニング走行面	長さ: 150 cm 幅: 50 cm アクセス高: 18 cm - ひざ関節へのショック軽減 - スリップ防止加工のベルト - 使用限度体重: 200 kg / それ以上400 kg の場合は要相談
速度	0～22.0 km/時 (0～6.1 m/s) 特注スピード30 km/h は 要相談
加・減 速度の速さ選択(アクセラレーション):	7 段階 (3 ～ 131 秒) 0 から最高速度まで、減速度も同じ(マニュアル又はプログラムモード時適用)
傾斜:	0～25 % (0～14.0°) 0.1 %; 単位 (-25 %～+25 % オプションの逆回転モードで下り坂使用時)
ベルト方向:	リバースベルトローテーション切り替えのスイッチ(オプション)切り替え後はランニングベルトの調整要.セイフティーハーネス付きセイフティーアーチがついていない場合リバースベルトローテーション時の最高速度5km/h が最高スピード
モーターシステム:	3.3 kW (4.5 HP) 33フェーズ A.C.; モーター,メインテナンスフリー,メインドライブモーター20 年保証.;
パワートランスミッション:	周波数インバーター,ポリ-V-ベルト,静かな稼動,
安全規格: CE 0123	CE0123; 指令 93/42/EEC + 2007/47/EC; MDD; 機器指令 2006/42/EC; EN 60601-1; EN 60601-1-1; EN 60601-1-2 (EMC 承 認); EN 60601-1-4; EN 60601-1-6; EN 62304; EN 62353; EN 957-1; EN 957-6; ISO 9001; EN ISO 14971; EN ISO 13485; 緊急停止スイッチ(電源オフ)電位同等化ボルト、主電源からの電位絶縁トランスフォーマー
セイフティークラス/ カテゴリー:	I / IP20 / B
分類:	IIb メディカルデバイス (MDD) / S, I, A (EN 957) アクティブセラピーデバイス & アクティブ診断デバイス
漏電値:	0.2 mA
設置周囲環境:	気温+10～+40 °C(-30～+50°Cに付いては要相談) 湿度30～70 % (湿度100 %までは要相談) 気圧700～1060 hPa 高度(加圧なし)3,000 m (～ 10,000 ft) 最高
コントロールパネルディスプレイ:	6 LCD 表示, 4 LED 操作モード, 20 LED ユニット表示&プロファイル番号,ステップ,など. 速度:0.1 km/時, m/秒 時間:00:00,分と秒, 傾斜:0.1% 又は 度数,距離:1 m～999.9 Km METS,プログラムステップ/番号, 消費エネルギー (1 kJ/kcal),フィットネスインデックス, パワー(ワット),心拍数(1拍 / 分)
心拍数モニター:	POLAR ワイヤレス(オプション別途料金), 1 チャンネル受信機 心拍設定にそった自動コントロールプログラム(„カーディオモード“)
デジタルインターフェース:	9600 bps RS 232 com1: x 1 (PC-コントロール, h/p/cosmos coscom® と プリンターコントロールシリアル含む. オプション(別料金): USB-RS232-コンバーター; 115.200 bps com2; com3; とcom4
プログラム:	42プログラム/プロファイル - 6 エクササイズプロファイル(段階分け,131通りのバリエーション) - 28 テストプロファイル(UKK2kmウォークテスト,ブルース段階テスト,ノートン, エレスタッド,ガードナー…等) - 8 自由定義プログラム (各40ステップ)
無料ソフトウエア:	h/p/cosmos para control®(パラコントロール) 表示とコントロール用インターフェースケーブルRS232x1
その他ソフトウエア(有料)	h/p/cosmos para graphics®, h/p/cosmos para analysis® & h/p/cosmos para motion®.モニターリング及び記録と分析PCソフトウエア
付属アクセサリー	取扱説明書、,ボトルホルダー(h/p/cosmos 0.5 lボトル2コ)、サービスボックス(純正オイル、5mPEケーブル等)
フレームカラー:	アルミニウムグレイRAL9007(パウダーコーティング)
ハンドレール(手すり):	スチールチューブ手すり太さ60mm 両側 調整機能付き手すりの場合: - 調整ダイヤルで高さ幅ともに調整可能 - 身長 100 cm ～ 200 cmに対応 -スチールチューブ手すり太さ: 43 mm - 最高使用体重: 140 kg
電源:	230 Volt AC 1~/N/PE 50/60 Hz 15A フューズブレーカー, 専用ライン
フレームサイズ:	長さ: 210 cm (82.67“) 幅: 82 cm (32.28“) 高さ: 136 cm (53.53“)
重量:	約. 200 kg
総重量:	約. 300～350 kg

オプション:別料金
特殊フレームカラー,手すりのデザイン,仕様,特殊電源供給,特殊デッキサイズとアクセサリー.重量とパッケージはオプションやアクセサリーの内容によって異なります.
予期せぬエラー及び落丁、内容は予告なしに変更されことがあります

注意!業務とインストラクションはh/p/cosmosの正規代理店によってのみ行われなくてはなりません.ハイスピードなどの特殊アプリケーションもしくは転倒などの危険性が考えられる場合やトレッドミルの後の安全確保スペースがない場合は安全対策(例えばハーネスとチェスとベルト付きセーフティーアーチ)の設置が義務付けられます!
トレッドミルの後には長さ2 m、幅 1 m の安全スペースを確保してください

お子様がトレッドミルにのったり近づいたりしないようにしてください.

ロコモーションセ

使用者とセラピストのための最適環境

ロコモーションセラピー
補助歩行運動

ロコモーションセラピー

- ロコモーショントレーニング– 使用者とセラピストのための最適環境
- 車椅子アクセスランプ,調整機能付き手すり,免荷装置などを使った早期トレーニングの開始
- セラピストにやさしい、フットレスト付きセラピスト専用腰掛シート
- トリートメント結果の簡単記録が迅速に出力

ロコモーション

使用者とセラピストのための最適環境

- 使用者とセラピストに,もっとも快適・最適な環境を – どのように?
- 車椅子からの安全な移乗は?
- マニュアルロコモーションのセラピストの腰への負担軽減は?
- 人間工学的でモチベーションも高まるセラピストのための補助歩行運動は?

安全にセラピーの開始ー車椅子の方にも適応

歩行を学ぶには,まず歩くことです.トレッドミルを使用して行う機能トレーニングにおいて,神経学的な臨床のもとで治療をする専門施設にとってそれは重要な要素ですが,今までは特に車椅子の使用者にとって早期歩行練習は簡単な訓練ではありませんでした.

一般的には車椅子からトレッドミルに移乗するだけでも大仕事でした.h/p/cosmosでは人間工学に基づいた車椅子スロープをトレッドミルに装着し,車椅子ごとトレッドミルへ移乗することが簡単に行えます.加えて手すりも後方55cmまで延長できるよう設計しましたので,スムーズにトレッドミルへ移乗が可能となりました.これらの機能は使用者のみでなく,セラピストの皆さんの介助の手助けになり便利で機能的,不可欠なツールとなっています.

h/p/cosmos airwalk® を利用すれば免荷システムが使用者の体重をサポートし,車椅子から立ち上がることも簡単に出来ます.また調整機能付きハンドレールは使用者の体格に合わせ高さや幅を調節することが出来,良いセラピーが開始できます.

体重サポートによるセラピーの早期開始

ニューロ(神経学的)リハビリテーションは出来るだけ早期に始めるのが重要です.したがって個々に合わせた体重軽減サポートシステムが重要になります.アンウエイティングシステムh/p/cosmos エアウォークは自然な歩行運動が出来るようサポートします. 1支点によるダイナミックセントラルサスペンション使用で歩行時の身体の自然な上下運動と自由な動きを可能にしました.
オプションの固定ストラップを使えば必要に応じて歩行補正などに役立ちます.免荷量はセラピーの進み具合にあわせて電子的に1kg-75kgの範囲で調整できます.トレッドミル自体は速度0.1km/hからスタート出来3.3kw(4.5HP)のパワフルドライブモーターにより低速からでもバルトはスムーズに動きます.これにより体重の重い方でもスムーズでゆっくりと安定した速度でのセラピーが可能です.

マグネット式のハンド・コントローラーはセラピーシートの近くにセットできます.
h/p/cosmosシステムでは,セラピストがシートポジションに位置しても患者の歩行介助をしながらコントローラで免荷装置の負荷軽減やトレッドミルの操作もでき,セラピー時に大きな効果を発揮します.

人間工学的発想でセラピストへの負担の軽減

非人間工学的なポジションでの患者の足の動きを介助することセラピストの介助姿勢にはかなりの負担がかかり通常のトレッドミルでのセラピーは困難になります.今まで多くのセラピストがセラピーセッションのあと肩や腰など体の痛みを訴えていました.痙性麻痺患者の方の介助をする場合は特に大変です.こういった状況が続くとセラピストの早期引退にもつながります. h/p/cosmosではそうした状況を理解し,セラピストの作業状況を人間工学的にサポートできるシステムを提供することに成功しました.使用者への良いセラピーにはまずセラピストの作業環境とコンディションが重要不可欠です.

セラピーシートの位置や向きは重要な要素ですが,h/p/cosmosのセラピーシートは回転とスライドで簡単に位置や向きを調整できます.足を乗せるフットサポートも踏ん張りが効くので,セラピストはしっかりした位置で患者の足の介助が可能です.

このロコモーションセラピーのセラピーシートはトレッドミルの走行ベルトの中央近く手が届くように配置されており,使用者の足を確実に介助できるようなデザインになっています.　幅広いトレッドミルはこのセラピーには向かないためh/p/cosmosでは走行ベルトサイズ50cm幅のトレッドミルh/p/cosmos mercury medに装着しました. 免荷システムh/p/cosmos airwalk se 135はセラピーの妨げにならないよう前方からのアーチ型にし,横からの使用者へのアプローチを実現.さらにモーション分析が必要な場合にもとても使いやすい設計なっています.

シンプルコントロールで使用者もセラピストも安心

トレッドミルの速度,傾斜,停止などのコントローラーはセラピストが迅速に操作出来るよう常にセラピストの手元にあるべきです.

患者の足の介助中に,セラピストがマシンの速度や傾斜の設定を変更するため随時立ち上がってコントロールパネルを操作するのでは患者を困惑させ,
これでは時間のロスを招くだけでなくせっかくのセラピーの効果も半減してしまいます.

これらのことを回避するため追加のハンドコントローラーと大型の停止ボタンは多いに効果を発揮します.
いずれもマグネットになっているので手すりや免荷システムのフレームなど,どの場所にも移動固定できマジックテープもついているので必要に応じてさらに固定することも可能です.

最適療法結果を得るためのダウンヒル(下り勾配)

神経の障害や筋,筋肉の低下などにより足の甲をうまく上げて歩けない方のセラピーに,この下

り勾配をつかったダウンヒルでの歩行練習は非常に効果的です.
リバースベルトローテーション(逆回転)使用時の傾斜度は最高15%です.
1支点によるダイナミック・セントラルサスペンション使用の免荷システムでは方向転換が簡単に行えます.トレッドミルは付属のキーで走行ベルトを簡単に逆方向回転に変更出来ます. h/p/cosmos locomotion®システムは逆走行時のベルトの自動センタリング機能付きで安定したセラピーを提供します.

トリートメント結果のリアルタイム記録が可能

トリートメントの結果は正確に記録されるのが望ましく.記録は患者やその家族だけではなくセラピーにあたった医師,保険関係者などにも必要な書類として役立ちます.きちんとした書類作成は簡単に出来,わかりやすいものであるべきです.

セラピー終了後,トレッドミルの停止ボタンを押せばとレッドミルと接続されているプリンターがすぐにセラピー内容をプリントアウトし始めます.この機能でセラピーの内容を迅速かつ簡単に理解することが出来,書類作成にかかる時間の短縮にもなります.コンピューターを介する必要なくプリンターとトレッドミルを直接接続でき,継続時間,速度,傾斜,距離,心拍数,フィットネスインデックス,日時とさらにレッドミルシリアル番号もプリントアウトされます.プリントアウトされた用紙には患者の名前とコメントなどを手書きで書き入れればよいだけです.

オプション: バイオメカニカル モジュール

トレッドミル h/p/cosmos locomotion 150/50 DE med は追加のオプションとしてフォースプレートとゲイト分析用ソフトウエアをつけることも可能です.これで垂直方向への床圧力や圧力分布,圧力の中心,歩幅,歩調など様々な生体力学の値の視覚化が可能になり,セラピー,リサーチ,スポーツ分野での最先端の生体力学ゲイト分析システムを構築できます.
さらに世界標準h/p/cosmos coscom®(コスコム)インターフェースによりモーション分析やEMG機器との接続も可能です. h/p/cosmosバイオメカニクス,ゲイト分析やモーション分析の情報はh/p/cosmosの別紙にてご覧ください.

ロコモーションセラピーの推奨構成

番号	数量.	注文番号r	内容
1.	1	cos30001va02	ランニングマシン h/p/cosmos locomotion 150/50 DE med （ロコモーション） 走行ベルト面150 x 50cm,速度0…10.0 km/h,傾斜-15…+15%,リバースベルトローテーション,調整可能セラピーシートとフットレスト, ガスダンパー使用の高さ・幅調整可能手すり,追加緊急停止ボタン,追加ハンドコントローラー, 3.3 kWドライブモーター,インターフェースポートcom1,com2,電子制御ブレーキ,可動式ユーザーターミナル, PCからのトレッドミル制御とモニタリングが可能なソフトウエアh/p/cosmosパラコントロール
2.	1	cos14663	ランニングマシンへの簡単移乗用の車椅子ランプ(傾斜板) 車椅子サイズ 幅:78 cm まで ランプ(傾斜板)寸法: (長さ x 幅): 120 x 80 cm
3.	1	cos16487	PC接続と3115,200 bps RS232インターフェースポーcom3, ECG, 肺活量測定器, 血圧モニターシステムもしくはプリンター
4.	1	cos14954	トレッドミルと直接接続可能なh/p/cosmosレーザープリンターセット(PC別売り) インターフェースRS232コンバーター,スチール製プリンターラック付き
5.	3	cos10223	電位同等化ケーブル5m (メディカルシステム必須)
6.	1	cos00097010035	インターフェースケーブルRS23,10m
7.	1	cos10084	輸送用梱包(パレットとダンボール製カバー/マーキュリー ロコモーション用)
8.	1	cos30017va01	免荷システムh/p/cosmos airwalk 135se 電子制御ダイナミックスプリング体重免荷, 使用限度身長:200 cm (6 ‘ 6,72“),ダイナミック体重免荷量: 1…75 kg （infinitely adjustable） 外寸:免荷システム,トレッドミル,車椅子ランプ付き: L 354 x W 207 cm 車椅子ランプ無し: L 234 x W 207 cm
9.	1	cos10112	h/p/cosmos airwalkベストXS サイズ ライトブルー（子供用）
10.	1	cos10095	h/p/cosmos airwalkベストS サイズ 赤55...80 cm
11.	1	cos10096	h/p/cosmos airwalkベストM サイズ 青81..112 cm
12.	1	cos10097	h/p/cosmos airwalkベストL サイズ 黄112...145 cm
13.	1	cos100320	h/p/cosmos airwalk® se 免荷システム交換用ロープ

次のページに続く

14	1	cos100573va03	h/p/cosmos airwalk® se トランスポート用梱包 （木製）
15	1	cos60098010021	輸送費（輸送会社へ随時問い合わせ）
16	1	cos15732-os/-eu	設置費、機器取説費（販売代理店へ随時問い合わせ）
17.	1	cos14320	免荷システムとトレッドミルのプレゼンテーション/ワークショップ（1日間）

h/p/cosmos トレッドミル セラピー ソリューションの価格はお客様の国の代理店までお問い合わせください

保証,安全規定,料金設定,など,カタログ最後のページ を参照ください

*このアプリケーションを初めてお使いの方はh/p/cosmosによる1日のワークショップを推奨します.

システムソリューション　ロコモーションセラピー

仕様 h/p/cosmos® locomotion 150/50 de med

ランニングマシン	h/p/cosmos® locomotion 150/50 de med ロコモーション セラピーシートと調整可能手すり付き
注文番号:	cos30001va02
アプリケーション:	スポーツ,スポーツ医学, 循環器,リハビリテーション,ストレステスト, ユーザーターミナル(ディスプレイと操作キー)MCU5,又は インターフェース経由でのコントロールも可能
ランニング走行面	長さ: 150 cm (59.05") 幅: 50 cm 走行面へのアクセス高: 18 cm - 関節へのショック軽減 - 表面強化走行ベルト5 mm ゴム製 - 使用限度体重: 200 kg / それ以上400 kg までは要相談
速度:	0～10.0 km/h
加・減 速度の速さ選択(アクセラレーション):	7 段階 (3 ～ 131 秒) 0 から最高速度まで、減速度も同じ(マニュアル又はプログラムモード時適用)
傾斜:	-15～+15 % (0～14.0°) 0.1 %; 単位 (-8.5 %～+8.5 % オプションの逆回転モードで下り坂使用時)
ベルト方向:	リバースベルトローテーション(逆走)への切り替えのスイッチ(ロコモーショントレッドミルには標準装備) 使用許可最高速度5km/h
電気モーターブレーキ:	傾斜使用時に速度を0 km/hにした場合の 惰性での 走行ベルトの動きを停止させる働きをします
モーターシステム:	33.3 kW (4.5 HP) 3フェーズ A.Cモーター、メインテナンスフリー. メインドライブモーターは20 年保証
パワートランスミッション:	周波数インバーター,ポリ-V-ベルト,静かな運転
安全システム: CE 0123	CE0123; ガイドライン 93/42/EEC + GL 2007/47/EC; MDD; 機器に対する指令. 2006/42/EC; DIN EN 60601-1; DIN EN 60601-1-1; DIN EN 60601-1-2 (EMC approved); DIN EN 60601-1-4; DIN EN 60601-1-6; DIN EN 62304; DIN EN 62353; EN 957-1; EN 957-6; DIN EN ISO 9001; DIN EN ISO 14971; DIN EN ISO 13485緊急停止スイッチ(電源オフ)電位同等化ボルト,主電源からの電位絶縁トランスフォーマー
セイフティークラス/ カテゴリー:	I / IP20 / B
分類:	IIb メディカルデバイス (MDD) / S, I, A (EN 957) アクティブセラピーデバイス & アクティブ診断デバイス
漏電値:	0.2 mA
設置周囲環境:	気温+10...+40 ° C (-30...+50° C 要相談) 湿度30...70 % (湿度100 %まで要相談) 気圧700...1060 hPa 高度(加圧なし)3,000 m (~10,000 ft) 最高.
コントロールパネル タッチディスプレイ:	6 LCD 表示, 4 LED 操作モード, 20 LED ユニット表示& プロファイル番号, ステップ, など. 速度(0.1 km/h or m/sec or m/min or mph),時間(00:00), 分& 秒, 傾斜(0.1% 又は 度) 距離 (1 メーター...999.9 キロメーター 又は マイル), METS (1 MET) プログラムステップ/番号, 消費エネルギー (1 kJ/kcal), フィットネスインデックス(1) パワー(1 ワット), 心拍数(1 bpm / 毎 分)
心拍数モニター:	POLAR ワイヤレス(オプション別途料金), 1 チャンネル受信機 心拍設定にそった自動コントロールプログラム(„カーディオモード")
デジタルインターフェース:	9600 bps RS 232 com1: x 1 (PC-コントロール, h/p/cosmos coscom® と プリンターコントロールシリアル含む. オプション(別料金): USB-RS232-コンバーター; 115.200 bps com2; com3; とcom4
プログラム:	42つのプログラム/プロファイル - 6つのエクササイズプロファイル(段階分け,131通りのバリエーション) - 28のテストプロファイル(UKK2kmウォークテスト,ブルース段階テスト,ノートン, エレスタッド,ガードナー…等) - 8 つの 自由定義プログラム(各 40 プログラム)
無料ソフトウエア:	h/p/cosmos para control®(パラコントロール)表示とコントロール インターフェースケーブルRS232(5m)x1 含む
ソフトウエア(別料金):	h/p/cosmos para graphics®, h/p/cosmos para analysis® & h/p/cosmos para motion®.モニターリング及び記録と分析PCソフトウエア.
アクセサリー(無料):	外付け緊急停止ボタンとマグネット式簡易コントローラー ユーザーマニュアル,専用オイル入りサービスボックス,5m PE-ケーブル
フレームカラー:	アルミニウムグレイRAL9007(パウダーコーティング)
ハンドレイル(手すり):	両サイドスチールチューブメモリ付き,気体スプリングサポート, 調整高 70…115 cm (27.56...45.28"),幅43…114 cm , 車椅子使用時に便利な後方収縮機能バー最長55 cm
電源:	230 ボルト AC 1~/N/PE 50/60 Hz 15A フューズブレーカー,専用ライン 200 ボルト AC 1~/N/PE 50/60 Hz 15A
フレームサイズ:	長さ: 218 cm 車椅子ランプ無し 長さ: 338 cm 車椅子ランプオプション有り 幅: 100 cm セラピーシート無し 幅: 128 cm 両サイドセラピーシート有り(スタンダード) 高さ: 144 cm ユーザーターミナル含む
外寸:	トレッドミルとアンウエイティングシステム 車椅子ラン含む:長さ: 354 x 幅: 207 cm 車椅子ランプ除く: 長さ: 234 x 幅: 207 cm
重量:	約. 376 kg
総重量:	約. 460 ～ 510 kg

オプション: (別途料金にて要相談)
特殊フレームカラー,手すりの他のデザイン,仕様,特殊電源供給,特殊デッキサイズ,とアクセサリー
重量とパッケージはオプションやアクセサリーの内容によって異なります.予期せぬエラー及び落丁,内容は予告なしに変更されることがあります.

注意! 設置と取説はh/p/cosmosの認定業者によってのみ行われなくてはなりません.ハイスピードなどの特殊アプリケーションもしくは転倒などの危険性が考えられる場合やトレッドミルの後の安全確保スペースがない場合は安全対策(例えばハーネスとチェスとベルト付きセーフティーアーチ)の設置が義務付けられます.
トレッドミルのうしろには長さ: 2 m x 幅: 1 m の安全スペースを確保してください
お子様がトレッドミルにのったり近づいたりしないようにしてください.

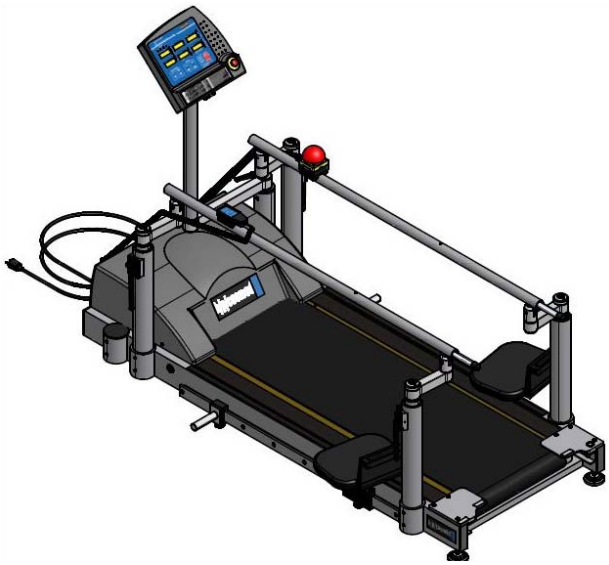

仕様 h/p/cosmos airwalk® se 135

免荷システム: h/p/cosmos airwalk® se 135

注文番号: cos30017va01

アプリケーション: ダイナミックかつ静かなボディーウエイトサポートで体をリフトアップ,ロコモーション,神経学,リハビリテーション,コーディネーションレーニング,バランスレーニング,スポーツパフォーマンス,フィットネスにおけるスピードトレーニングとスポーツ競技など.

体重制限: 最大免荷量135 kgまで

測定値: 免荷の誤差は± 2 kgの精度で電子表示されます.これはロープの弾力性と摩擦から生じます(ロープの滑車を介して間接的に測定).測定システムは使用者の体重により制限があります..

ウエイトサポート: 動作しない場合: に調整可能な免荷量は約1～135 kg (例. 車椅子からの移動又は バランス練習モード);
動作時:約1～75 kg で連続的に調整可能な垂直速度は 30 ～ 50 mm/s

身長制限/システム高: ユーザーの身長制限は200 cm ;傾斜無しのスタンダード使用の場合の267 cm ですが, トレッドミルのモデルによっては10%以上の傾斜使用時には制限される場合があります.
身長の特に高い方や特殊トレーニングなどの使用用途によりオプション(別料金)にてトラバース298 cm をつけることにより220 cm までの使用も可能です.

使用範囲: ダイナミック時垂直方向 約. 18 cm (7.09")
アンウエイトリミット-上記体重制限,身長制限参照.オプションにて特殊仕様 220 cm (86.61") 可能

ロープ: ポリエステルロープ8 mm (0.32") ø
(摩擦による消耗具合により早期交換が望ましい)

オペレーション: -マグネット付き電子制御 (ケーブルの長さ約. 250 cm (98.43"))コントローラー.
-4つのボタンボタン付き(患者のアップ、ダウン、ダイナミック値設定).
- 免荷 (体重軽減サポート増,減)

セイフティーシステム: CE0123; ガイドライン 93/42/EEC+GL 2007/47/EC; MDD; 機器指令2006/42/EC; DIN EN 60601-1; ISO EN 10535 (患者リフター), 電位同等ボルト; メカニカル迅速解除(万が一の電気系統の故障などの場合)

CE 0123

セイフティークラス/カテゴリー I / IP20 / B

分類: IIa メディカルデバイス (MDD)
active therapeutic device & active diagnostic device

漏電値: 0.2 mA

設置周囲環境: 気温+10...+40 ° C (-30...+50° C 要相談)
湿度30...70 % (湿度100 %まで要相談)
気圧700...1060 hPa
高度(加圧なし)3,000 m (~10,000 ft 最高.).

コントロールパネルディスプレイ: 1 × LCD デジタルディスプレイ(kg)
1 × メカニカルディスプレイ 運動範囲
1 × メカニカルディスプレイ免荷量プレセット

付属品: 取扱説明書、サービスマニュアル、h/p/cosmos airwalkアプリケーションマニュアル、
1×免荷用ハーネスcos10096
(サイズ M, ウエスト (81～112 cm)を標準装備)
他サイズXS, S, L と XL の交換も可能

エアーウォークを使用でる他の h/p/cosmos ランニングマシン: - (料金 にはh/p/cosmos airwalk®は含まれておりません)
h/p/cosmos mercury®, h/p/cosmos locomotion®, h/p/cosmos quasar® range, h/p/cosmos pulsar® h/p/cosmos venus® 200/75 (ピットのみ可)
*ピットは関連する庁の認定を受ける会社からのみの提供可

フレームカラー: グレーアルミフレームRAL 9007(パウダーコーティング)

電源: 230 ボルト AC 1~/N/PE 50/60 Hz 10A フューズ 専用線,
最高消費電力: 3アンペア

フレームサイズ: L: 223...263 cm (87.67...103.54") トレッドミルのサイズによる
L: 195 (76.8") h/p/cosmos以外のトレッドミル
W: 207 cm (81.5")
H: 267 もしくは 296 cm (105.11" もしくは 117.32"
*トラバースの高さにより異なる.

免荷装置の重量: 約. 390 kg (858 lbs) トレッドミル含まず

免荷装置の総重量(梱包含む): 約. 510...580 kg (1122...1276 lbs)
トレッドミル含まず

オプション:特注フレームカラー,用途別フレームデザイン,特殊仕様,他国電圧仕様特殊アクセサリー,重量,特殊パッケージなど規定以外のものについては別料金が発生します.
E&OEこれらは予告無しに変更される場合があります

注意!
販売、設置、取り扱い説明などは/p/cosmos 認定の販売代理店が行います

ハイスピード使用や転倒など危険が考えられるような特殊アプリケーションやマシンの後ろに十分な安全スペースが確保できない場合は転倒防止のための特別な安全措置(アンウエイティング装置やチェストベルト付きセイフティーアーチ)が必要です.

万が一の事故防止のため,視によるロープのダメージチェックを最低一か月に一度は実施してください.

ロープは定期的にチェックし、万が一ダメージにつながるような小さな兆候が見られた時はすぐに交換してください.

機器の後のセイフティーゾーンとしてL: 2 m x W: 1 mをあけてください.

お子様がトレッドミルや他の動いている機器の上に乗ったり,近くで遊んだりしないよう注意してください.

パテント申請中.

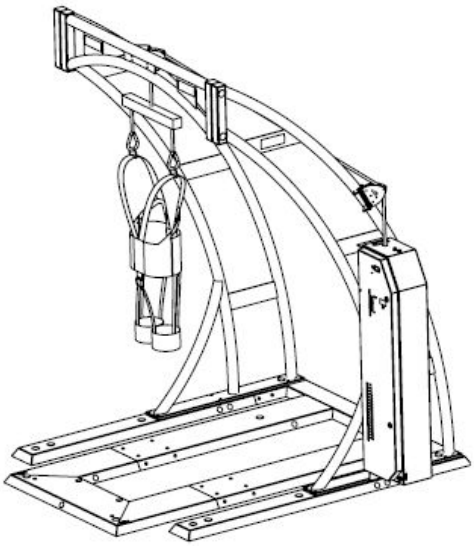

ロボウォーク・コ

革新的なセラピーの方法

エキスパンダー

ロボウォーク・エキスパンダー

リハビリテーションシステムロボウォーク・エキスパンダー

- 整形疾患及び脳神経疾患患者のための歩行トレーニング / 歩行パターンの修正
- ストレスとコーディネーションの組み合わせを利用した歩行能力の改善
- 痙性患者の歩行サポート
- セラピストが行うマニュアル・ロコモーションセラピーの補助
- リハビリテーション成功の秘訣3大要素
  第1にモチベーション
  第2に正しい歩行パターンでのトレーニング
  第3に繰り返してのトレーニング

革新的なセラピーの方法

- ロコモーションセラピーの早期開始方法は？
- 車椅子から安全に立ち上がるには？
- マニュアルロコモーション時のセラピストの腰への負担軽減は？
- セラピストを補助した人間工学的でモチベーションも高まる歩行運動は?

ロボウォーク・エキスパンダーとは？

ロボウォークエキスパンダー・テクノロジー(特許)はフロントからのラバーバンドが足の前方への動きをサポート,リアからのラバーバンドは抵抗を使った筋肉のトレーニングになり前と後ろ両方を併用すれば正しい歩行スタイルを維持しながらコンスタンスにトレーニングが可能です.
抵抗とサポートの調整はスケールメモリ付きで水平,垂直方向さまざまに調整可能です.

洗練されたリハビリテーションシステム

通常リハビリテーションが必要な患者の動きには制限がありトレッドミルでのトレーニングは難しいものとされていました.h/p/cosmosのリハビリテーションシステムはトレッドミルへのアクセス位置が低く,手すりは後ろまで長いので安全に楽にトレッドミルへ移乗ができます.
このことで歩行障害のある方でもトレッドミルでのトレーニングを可能にしました.

ロボウォーク・エキスパンダーが装着できるトレッドミルは多々のアプリケーションで使用できるスタンダードサイズ（走行ベルト面:150cm(長さ)x50cm(幅)の）h/p/cosmosmercury med®（マーキュリー)と走行ベルト面（170cm(長さ)x65cm(幅)の)h/p/cosmos quasar® med(クエーサー),
走行ベルト面(190cm(長さ)x65cm(幅)の）h/p/cosmos pulsar® 3p(パルサー)用があります.
最新としてはh/p/cosmos locomotion（カタログ前項のロコモーションセラピー参照）用もあります.

h/p/cosmos®のシステムは常に ユーザーのニーズを反映して製造されています

早期セラピーの開始

セラピーの開始は早いのが望ましくセラピー内容は患者にとってもセラピストにとっても楽しいものであるべきです.そのためにはいくつかのサポートが必要です.
h/p/cosmosロボウォークエキスパンダーはそれらのサポートをします.

エキスパンダーによる動作のサポート

エキスパンダーのフロントシステムを使えばラピストは常に歩行時の患者を補助する必要が無く,様々な角度から患者の歩行の状況や改善などを観察しセラピー中の患者とのコミュニケーションもとりやすくセラピーの時間も充実したものとなります.
ロボウォーク・エキスパンダーは歩行障害のある方々へ歩く喜びを実感できるようお手伝いをします

”ロボウォーク ”はロコモーションセラピーの”パワーステアリング ”

マニュアルロコモーションセラピーにおいてフロントロボウォークは足首もしくは大腿部を前に運ぶ動きを助けます,トレッドミルセラピーを車とたとえるならばロボウォークのフロントシステムは車の中のパワーステアリングと同じ働きをします.少ない力で大きな働きをすることが出来ます.セラピストが最大の力で患者の足を前に運ぶことをしなくてもロボウォークのパワーステアリングが最大限助けてくれます.

個々のセットポジションが再現可能

h/p/cosmosロボウォーク・エキスパンダーは簡単に使えて設定も簡単です.
テンションの張具合いとアングルの設定はそのときの患者のセラピーの進行状況に合わせて個々にセットすることが出来ます.さらにエキスパンダーは伸縮自在でフレキシブルなテンションの設定が可能です.
後ろからのエキスパンダーはフロントのエキスパンダーとは逆に抵抗を利用したシステムになっています.この抵抗を利用して筋肉のトレーニングや歩行パターンの補正などに役立ちます.そして角度はトレッドミルの外側からも使うことが出来るので様々な歩行スタイルの補正,トレーニングに使うことが出来ます.

これらのヘルプシステムによりセラピストが四六時中患者の足を介助しなくても良くなり.ちがった角度から患者の全体の動きなどを観察したりセラピーの経過を確認することが可能になりました.

一度設定を見つけた後は次回も同じ設定からセラピーをはじめることができ患者の状態の把握やそれを踏まえたさらなるセラピーが効率よく出来ます.

アームサポートによる体重サポート

h/p/cosmosのアームサポート(特許)は使用者の体重をサポート安全と安定性を提供します.
アームサポートは腕にフィットするようU字型に設計され,しかもつかみ安いハンドグリップも装着,このアームサポートシステムを使用することで人間工学にそった正しい姿勢でのトレーニングが可能になりました.さらに精神的にもこのアームサポートを使うことで患者自身転倒の心配なくトレーニングが出来ることは患者の前向きなトレーニング継続の意欲につながっています.
また体重をもっと免荷する必要がある場合は160kgまでサポートできる h/p/cosmos® airwalk(エアウォーク)による体重軽減サポートシステム をお勧めします.

追加の手元コントローラーと緊急停止ボタンはセラピスト,患者ともに使うことが出来ます.手元コントローラーはトレッドミルのモーターカバーの脇にもつけることが可能ですのでセラピストが患者の足を介助しているときでも立ち上がることなくその場で即マシンをコントロールもしくは停止することが出来ます.
緊急停止ボタンはアームサポートのグリップにもついているので腕をアームサポートに置いた状態でも患者自身いつでもマシンを停止することが可能です.

患者の安全性がポジティブな結果につながります

チェストベルトとフォルストップ付きセーフティアーチは安全確保の重要なアクセサリーです.万が一使用者が歩行訓練中にバランスを崩した場合でも,転倒するのを防ぎしかもトレッドミルのベルトは自動的に停止します.チェストベルトは圧迫感がなく使用者を転倒の危険から守ります.時にロボウォークでの歩行トレーニングやお子様のゲイトトレーニングにはこのセーフティアーチシステムは必須です.安全であるという確信なしに良いトレーニングと結果を生むことは出来ません.

使用体重制限は200 kg,ハーネスの長さはは個々にあわせて調整できます.

ロボウォーク・エキスパンダー

h/p/cosmos robowalk® ロボウォーク・エキスパンダー　の推奨構成

番号	数量	注文番号	内容
1.	1	cos30000va08	ランニングマシン h/p/cosmos mercury® med (マーキュリーmed) 走行面:150 x 50 cm、スピード:0～25 km/時、傾斜角度:0～25%,ドライブモーター:3.3 kW,PCからのトレッドミル制御とモニタリングが可能なソフトウエア h/p/cosmosパラコントロール,インターフェースポートcom1:PC,ECG,肺機能測定機器,血圧測定モニターシステム,プリンターなど互換機能付き
2.	1	cos10145	ロング・ハンドレール,(上記写真参照)
3.	1	cos10079va01	チェストベルトとフォルストップ付きセーフティアーチ,(チェストベルト Mサイズ含む)
4.	1	cos14903-02-S	h/p/cosmosセイフティアーチ専用チェストベルトS (赤)
5.	1	cos14903-02-L	h/p/cosmosセイフティアーチ専用チェストベルトL (黄色)
6.	1	cos00098100045	マイナス傾斜用,ベルト逆回転システム(リーバースベルト)
7.	1	cos12013	アームサポート:3箇所のダイヤルでの高さ幅の調節機能付き
8.	1	cos10107	アームサポート専用追加ストップボタン(右)
9.	1	cos100680	手元コントローラー:6つの操作キー2 m ケーブル付き
10.	1	cos10111-01	手元コントローラー用ホルダー(アームサポートへマウント)
11.	1	cos11750	手元コントローラー用ホルダー(モーターカバー右側用)
12.	1	cos14327	手元コントローラー用ホルダー(モーターカバー左側用)
13.	1	cos30022va01	h/p/cosmos robowalk® expander F 150/50 ロボウォークエキスパンダーフロント 150/50 (1ペア×レッグカフス XSサイズ含む)
14.	1	cos30023va01	h/p/cosmos robowalk® expander B 150/50 ロボウォークエキスパンダーバック
15.	1	cos101050-L	1ペア×レッグカフス L, 黄色 (50...75 cm)
16.	2	cos101052	フットストラップ(つま先アップ用ストラップ含む)
17.	1	cos10071-v4.1.0	PCからトレッドミルのコントロール可能 PCソフトウエア h/p/cosmos para control® 4.1
18.	1	cos10223	電位同等ケーブル, 5 m (メディカルシステム必須)
19.	1	cos14795	輸送用梱包(パレットとダンボール製カバー/マーキュリー+セーフティーアーチ用)
20.	1	cos60098010021	輸送費 (輸送会社へ随時問い合わせ)
21.	1	cos15732-os/-eu	設置費、機器取説費(販売代理店へ随時問い合わせ)
22.	1	cos101094	ロボウォークワークショップ1日(最初にこのシステムをお使いになる場合に推奨)
			その他h/p/cosmos robowalk® expanderシステム詳細,諸経費は販売代理店までお問い合わせください.

ロボウォークはマーキュリーの他 h/p/cosmos ロコモーション,ゲイトウエイ,クエーサーmed,パルサー3p.用もあります.

仕様:h/p/cosmos robowalk® expanderシステム

ランニングマシン:	h/p/cosmos mercury® med (マーキュリーmed)
注文番号:	cos30000va08
アプリケーション:	スポーツ、スポーツ医学、循環器、リハビリテーション、運動負荷試験、ランニング・トリートメントユーザーターミナル(ディスプレイと操作キー)MCU5、又はインターフェース経由でのコントロールも可能
走行面:	L: 150 cm (59.05") W: 50 cm (19.68"); access H: 18 cm (7.09") -フット・ストライクのショック軽減システム - スリップ防止のための特殊加工のベルト表面 - 使用限度体重: 200 kg
スピード範囲:	0...22.0 km/h (0...6.1 m/s) (0...13.6 mph) 特別スピード 30 km/h までは特注品として要相談.
加・減 速度の速さ選択(アクセラレーション)	7 段階 (3 ～ 131 秒) 0 から最高速度まで、減速度も同じ(マニュアル又はプログラムモード時適用)
傾斜:	0～25 % (0～14.0°) 0.1 %; 単位 (-25 %～+25 % オプションの逆回転モードで下り坂使用時).
ベルト走行方向:	逆回転モードへの切り替えのスイッチ(オプション)、切り替え後はランニングベルトの調整要、セイフティーアーチが付属しない場合は逆回転方向では最高速度5km/hまで.
モーターシステム:	3.3 kW (4.5 HP) 3フェーズ A.C、モーターはメンテナンスフリーでメインのドライブモーターは20 年間保証
パワートランスミッション:	周波数インバーター方式、ポリ-V-ベルト使用で静かな稼働
安全規格: CE 0123	CCE0123; 指令 93/42/EEC + 2007/47/EC; MDD; 機器指令2006/42/EC; EN 60601-1; EN 60601-1-1; EN 60601-1-2 (EMC 承 認); EN 60601-1-4; EN 60601-1-6; EN 62304; EN 62353; EN 957-1; EN 957-6; ISO 9001; EN ISO 14971; EN ISO 13485; 緊急停止スイッチ(電源オフ)電位同等化ボルト、主電源からの電位絶縁トランスフォーマー
セイフティークラス/カテゴリー:	I / IP20 / B
分類:	IIb メディカルデバイス (MDD) / S, I, A (EN 957) アクティブセラピーデバイス & アクティブ診断デバイス
漏電値:	0.2 mA
設置周囲環境:	気温+10...+40 °C (-30...+50°C 要相談),湿度30...70 % (湿度100 % まで要相談),気圧700...1060 hPa,高度(加圧なし)3,000 m (最高.)
コントロールパネルディスプレイ:	6 LCD 表示, 4 LED 操作モード, 20 LED ユニット表示&プロファイル番号,ステップ,など. 速度:0.1 km/時, m/秒 時間:00:00,分と秒, 傾斜:0.1% 又は 度数,距離:1 m～999.9 Km METS,プログラムステップ/番号, 消費エネルギー (1 kJ/kcal),フィットネスインデックス, パワー(ワット),心拍数(1拍 / 分)
心拍数モニター:	POLAR ワイヤレス(オプション別途料金), 1 チャンネル受信機 心拍設定にそった自動コントロールプログラム(„カーディオモード")
デジタルインターフェース:	9600 bps RS 232 com1: x 1 (PC-コントロール, h/p/cosmos coscom® とプリンターコントロールシリアル含む. オプション(別料金): USB-RS232-コンバーター; 115.200 bps com2; com3;
プログラム:	42つのプログラム/プロファイル - 6つのエクササイズプロファイル(段階分け,131通りのバリエーション) - 28のテストプロファイル(UKK2kmウォークテスト,ブルース段階テスト,ノートン, エレスタッド,ガードナー…等) - 8 つの 自由定義プログラム(各 40 プログラム)
無料ソフトウエア:	h/p/cosmos para control® (パラコントロール)表示とコントロールインターフェースケーブルRS232(5m)x1 含む
その他ソフトウエア(有料):	h/p/cosmos para graphics®, h/p/cosmos para analysis® と h/p/cosmos para motion®.モニターリング及び記録と分析PCソフトウエア
付属アクセサリー:	外付け緊急停止ボタンとマグネット式簡易コントローラー 取扱説明書,サービスボックス(純正オイル,5mPEケーブル等)
フレームカラー:	アルミニウムグレイRAL9007(パウダーコーティング)
ハンドレイル(手すり):	スチールチューブ手すり60mm 両側
電源:	230 Volt AC 1~/N/PE 50/60 Hz 15A フューズブレーカー,専用ライン
フレームサイズ:	長さ: 210 cm 幅: 82 cm 高さ: 136 cm
重量:	約. 200 kg
総重量:	約. 300...350 kg

別仕様 (別料金):
特殊フレームカラー,ハンドレール各種のデザイン,仕様,特殊電源,特殊ランニングデッキのサイズ,アクセサリー,重量等はオプションやアクセサリーの内容によって異なります.仕様等は予告なしに変更することがあります

注意 :
取扱説明等はh/p/cosmosの販売代理店が行います.
ハイスピードなどの特殊アプリケーション.または転倒などの危険性が考えられる場合で安全確保スペースがない場合などは安全対策(例えばセーフティーアーチ)の設置などが義務付けられます.
トレッドミルの後には長さ2 m、幅 1 m の安全スペースを確保してください.

お子様がトレッドミルにのったり近づいたりしないようにしてください

仕様: h/p/cosmos robowalk® ロボウォーク・エキスパンダー

h/p/cosmos robowalk® expander F 150/50 ロボウォークエキスパンダーフロント(前)
注文番号: cos30022va01
ロボウォークフロントシステムは前からの牽引サポートに使用します.
h/p/cosmos robowalk® expander B 150/50 ロボウォークエキスパンダー バック(後ろ)
注文番号: cos30023va01
ロボウォークバックシステムは後ろからの牽引抵抗に使用します.

CE

分類: :	ノンアクティブ セラピーデバイス / S, I, C (EN 957)
エキスパンダーケーブルの数:	前4 本(2 黒, 2 グレー) 後ろ4本(2 黒, 2 グレー)
最高牽引サポート:	約3 kg (黒) 約5 kg (グレー)
最高牽引抵抗:	10 kg (22.0 lbs)
ケーブルの直径:	6 mm
フロントケーブルの収縮値:	黒: 0 ... 160 cm グレー: 0 ... 150 cm
リアケーブルの収縮値 :	黒: 0 ... 105 cm グレー: 0 ... 95 cm
ロントケーブルの 調節値:	11 ... 51 cm 幅 60 ... 150 cm 高さ
リアケーブルの調節値:	24 ... 135 cm 幅 20 ... 75 cm 高さ

使用例:
歩行訓練、歩行補正,整形外科あるいは神経の障害,協調と機能訓練,筋力と持久力トレーニングのためのサポート.

レッグカフス:
1 ペア(右左)XSとMはフロントシステムに付属しています

追加のカフスは下記参照: (右1つ、左1つで1セット)
cos101051-XS カフス足首 (サイズ: XS / ライトブルー), 周囲14…27 cm
cos101050-S カフス大腿部 (サイズ: S / 赤), 周囲 25…39 cm
cos101050-M カフス大腿部 (サイズ: M / 青), 周囲36…51 cm
cos101050-L カフス大腿部 (サイズ: L / 黄色), 周囲e 49…75 cm
cos101050-XL カフス大腿部 (サイズ: XL /緑), 周囲 (リクエストによる)
cos10125 つま先アップ用ストラップ

以上のサイズが必要な場合は別途ご注文ください.

注意！カフスはロボウォークシステムには付属していません.後ろだけのシステムをご注文の場合はカフスを別途注文してください.
今お使いの h/p/cosmosトレッドミルにも取り付けられるロボウォークもありますのでその場合はシリアル番号をお知らせ下さい.
他のメーカーのトレッドミルには取り付けることは出来ません.

トラクションデバイスはボディスパイダーテクノロジー特許です.
EP1221331 と WO9823334 参照. 特許申請中.
robowalk® はFranz Harrerによって登録,保護されています.

注意!h/p/cosmos robowalk®expanderを使用する際は転倒防止のための h/p/cosmos セイフティーシステムをお使いください. h/p/cosmos セイフティーアーチは チェストベルトにつながっているロープにテンションがかかるとトレッドミルが自動的に止まるようになっています.もしくは免荷装置をつかうことも状況に応じてお勧めします.脳疾患および整形外科疾患などの方の歩行練習は常にセラピストもしくは医師の観察の元おこなってください.ケーブルやカフスは足のみに使用し患者さんの手や腕の運動に使われないようにしてください.
ロボウォークエキスパンダーの使用に当たり警告や注意事項に従わない使用をされた場合や転倒防止のためのセーフティーシステムを使用しなかった場合などには致命的な結果を伴う事故や怪我につながる可能性があります. ロボウォークのケーブルは 36 ヶ月もしくは摩擦の兆候が見られた場合には即新しいケーブルと交換してください.

簡単調整平行棒

ング セラピー用

セラピー用
平行棒トレーニング

セラピー用 平行棒

- 平行棒の使用者にあわせて簡単に調節可能
- ガススプリング方式で,シンプル・連続に高さ調整可能
- スケール付のバーで個々にあわせた調整値を確認
- バー幅も独立して調整可能で、平行のみならず様々な形にセットでき良い効果の実現

簡単調整平行棒

- 簡単調整
- 片側バーのみ調整可能？
- V−型フォーメーションでの最適トレーニングは?
- 片側麻痺使用者のためのトレーニングは？

ガススプリングで簡単かつ連続的な調整が可能.

施設内での個別トレーニングにも平行バーは利用価値があります.高さ,幅,アングルを個別に設定出来ることは良い結果を生み,それらの調節をすばやく簡単に出来ることは日常の忙しい仕事の中に置いて効果的を発揮します.

プッシュボタン

h/p/cosmos　parawalk®　はガススプリングにより高さを調整しますのでとても軽く,片手でも楽に調整が出来ます.固定レバーを上げ,幅と角度を調整し,プッシュボタンんを押しながら高さを調整,最後に固定レバーを下げてロックすれば完了.

バーにスケール(目盛り)がついているので再度同じ設定を再現できます.

個々の患者に対し最適な高さ,幅,アングルの設定を見つけた後は次回も同じ設定を即使用したいはずです.
そのためにh/p/cosmos　parawalk®は柱目盛りをつけました.このことによりセラピストは正確に個々の患者に合ったセラピー環境をいつでも簡単に提供することが出来ます.

最適な長さ

スペースの制限や設置場所,どのようなセラピーにしたいかなどを考慮し最適な長さを選ぶことが大切です.

これら様々なニーズに対応すべくh/p/cosmosパラウォークは3メートル,4メートル,5メートルの3種類用意されています

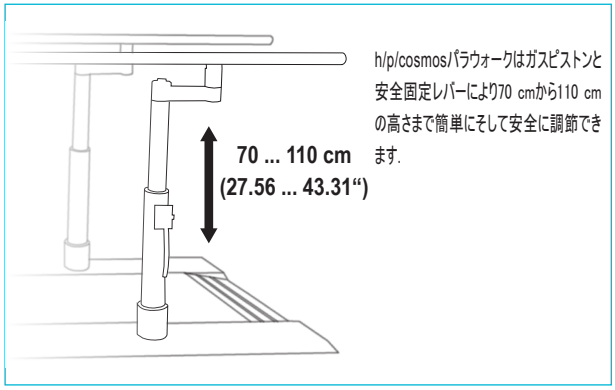

h/p/cosmosパラウォークはガスピストンと安全固定レバーにより70 cmから110 cmの高さまで簡単にそして安全に調節できます.

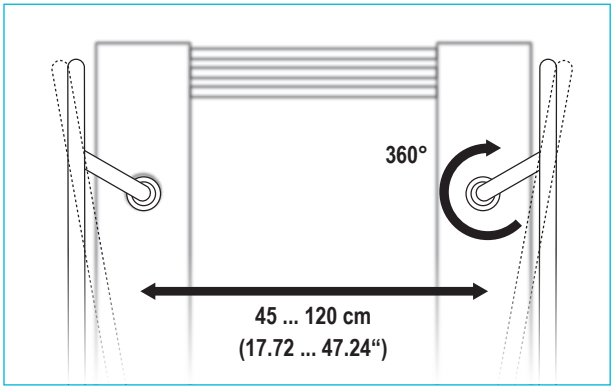

セラピー用 平行棒トレーニング

セラピー平行棒4m推奨構成h/p/cosmos parawalk®

番号.	数量.	注文番号	内容
1.	1	cos30019va01	h/p/cosmos parawalk 4 m 平行棒 ウッドプレート付き スムーズなガススプリングサポート,調整可能エリア幅:約45～120 cm (17.7...47.2“)高さ:約70～110 cm (27.6 ... 43.3“),4柱すべてに目盛り付き,高さ,幅個別に調整可能.調整固定レバー,クロスバーの上をカバーし段差をなくした軽やかなアクセスが可能な白樺の白樺の床板付き(固定部品付き)
2.	1	cos100917	h/p/cosmos parawalk 4 m 用,梱包木製
3.	1	cos60098010021	輸送費は販売店に確認してください

消費税(各国によって異なる)

h/p/cosmosトレッドミルソリューションシステムのお見積もりは,お客様の国のh/p/cosmos認定代理店までお問い合わせください

他サイズ1: セラピー平行棒3m構成 h/p/cosmos parawalk®

番号.	数量.	注文番号	内容
1.	1	cos30018va01	**h/p/cosmos parawalk 3m** 平行棒 ウッドプレート付き(詳細は上記をご覧ください)
2.	1	cos100916	h/p/cosmos parawalk 3m (9' 10.11“) 用,梱包木製
3.	1	cos60098010021	輸送費は販売店に確認してください

消費税(各国によって異なる)

h/p/cosmosトレッドミルソリューションシステムのお見積もりは,お客様の国のh/p/cosmos認定代理店までお問い合わせください

料金,コンディション,イラスト,推奨システムなどは最終頁を参照.

他サイズ2: セラピー平行棒5m構成 h/p/cosmos parawalk®

番号.	数量.	数量	product description
1.	1	cos30020va01	**h/p/cosmos parawalk 5m** 平行棒 ウッドプレート付き (詳細は前ページ 平行棒3m をご覧ください)
2.	1	cos100918	h/p/cosmos parawalk 5 m (16' 4.85") 用,梱包木製
3.	1	cos60098010021	輸送費は販売店に確認してください
			消費税(各国によって異なる)

h/p/cosmosトレッドミルソリューションシステムのお見積もりは,お客様の国のh/p/cosmos認定代理店までお問い合わせください

料金,コンディション,イラスト,推奨システムなどは最終頁を参照.

平行棒 h/p/cosmos parawalk® 4 mの仕様

平行棒:	h/p/cosmos parawalk 4 m 床板付き*
注文番号:	cos30019va01
アプリケーション:	リハビリテーションとモビリティートレーニングのための平行棒システム
歩行面(長さ):	400 cm (157.50")
歩行面(幅):	4方,個々に変更可能 45cm～ 120 cm
ハンドレール(手すり):	両側ともスチールチューブ40 mm ø
ハンドレール(手すり)の高さ:	4方,個々に変更可能 7～ 110 cm、4本の柱すべてに目盛り付き
使用限度体重:	400 kg (880 lbs)
分類: CE	医療用製品クラスⅠ(MDD), 非電気制御セラピーデバイス
カラー:	白RAL9010(特別カラーはご相談ください)
重量:	本体: 300 kg (660 lbs); 総重量: 480 kg (1058.2 lbs)

平行棒 h/p/cosmos parawalk® 3 mの仕様

平行棒:	h/p/cosmos parawalk 3 m 床板付き*
注文番号:	cos30018va01
アプリケーション:	リハビリテーションとモビリティートレーニングのための平行棒システム
歩行面(長さ):	300 cm (118.10")
歩行面(幅):	4方,個々に変更可能 45cm～ 120 cm
ハンドレール(手すり):	両側ともスチールチューブ40 mm ø
ハンドレール(手すり)の高さ:	4方,個々に変更可能 7～ 110 cm、4本の柱すべてに目盛り付き
使用限度体重:	400 kg (880 lbs)
分類: CE	class Ⅰ(MDD), 非電気制御セラピーデバイス
カラー:	白RAL9010(特別カラーはご相談ください)
重量:	本体: 291 kg (640 lbs); 総重量: 451 kg (994.3 lbs)

平行棒 h/p/cosmos parawalk® 5 mの仕様

平行棒:	h/p/cosmos parawalk 5 m 床板付き*
注文番号:	cos30020va01
アプリケーション:	リハビリテーションとモビリティートレーニングのための平行棒システム
歩行面(長さ):	500 cm (196.85")
歩行面(幅):	4方,個々に変更可能 45cm～ 120 cm
ハンドレール(手すり):	両側ともスチールチューブ40 mm ø
ハンドレール(手すり)の高さ:	4方,個々に変更可能 7～ 110 cm、4本の柱すべてに目盛り付き
使用限度体重:	400 kg (880 lbs)
分類: CE	class Ⅰ(MDD), 非電気制御セラピーデバイス
カラー:	白RAL9010(特別カラーはご相談ください)
重量:	本体: 350 kg (770 lbs); 総重量: 550 kg (1212.5 lbs)

*床板は欅の木を使用し両端に傾斜をつけ段差をなくしました.前後の板の傾斜は35 mm (1.38") と低く作られています.
このクロスバーと床板を取り付けることで床にボルトを打たなくても平行棒自体,床にしっかりと独立して立てることが出来ます
もしくは床に平行棒をボルトで固定させることによってこの床板なしでもクロスバーが歩行の妨げにならず直接床を歩行することが可能です.これらボルトは付属でついています.
注意!
各国の販売,設置,取り扱い説明はh/p/cosmosの販売代理店によってのみ行えます.

私たちh/p/cosmosはトレッドミルの専門メーカーです

h/p/cosmosはクレーンなどが必要な場所や狭い廊下などの難しい場所インストレーションも代理店と現地の業者さんとの連携にて行うことが可能です

ピットへのインストレーションも実績がありピット周りのステージもご要望があればご相談に応じます.

h/p/cosmosのサービスチームは22年以上の実績をもとに各国のh/p/cosmos認定代理店と共に点検や修理などハイクラスの技術とノウハウでお客様をサポートします.より良い定期点検,修理はマシンを15年から20年,さらにそれ以上と長く良いコンディションで使用できる秘訣です.

私たちのサービスはお客様のマシンの安全性,精密性,信頼性,耐久性を維持することに役立ちます

すでに前項で述べたように,トレーニングを受けた認定のスタッフが,お客様の目標を達成するため可能な限りの推奨システムをご紹介いたします.私たちのエクスパートは10年から15年,もしくはそれ以上の経験を生かして推奨の設置方法や規制関連,他機器との互換性など様々な重要な質問にお答えいたします.

インストレーションと試運転は写真つきのチェックリストと共に,明確なプロトコルにそって行われます,この方式は後の新しいスタッフにもプロフェッショナルな試運転プロトコルとガイドブックを利用し確実に引継がれます

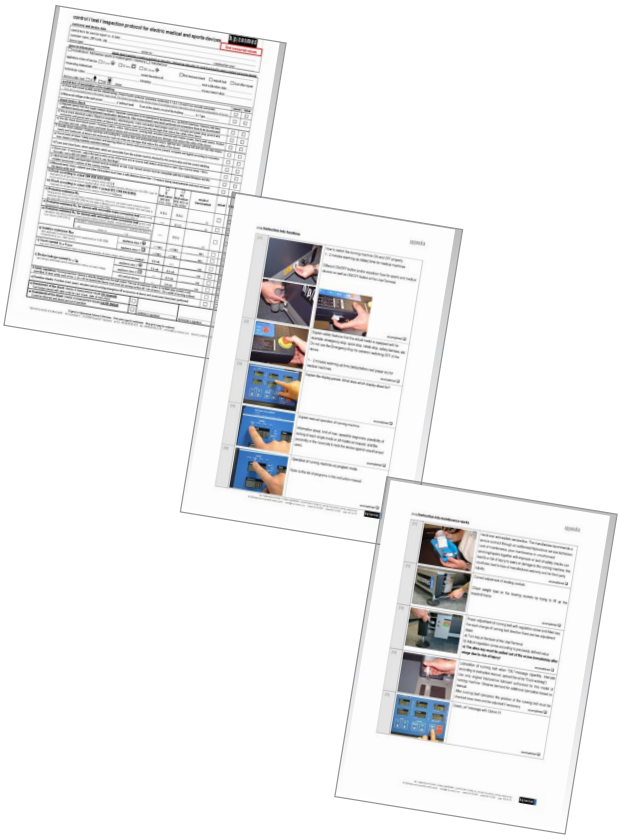

h/p/cosmos saturn® 300/125r のピットへのインストレーション 例

h/p/cosmos saturn® のクレーンを使用してのインストレーション 例

安全テスター

h/p/cosmos テクニカルチーム

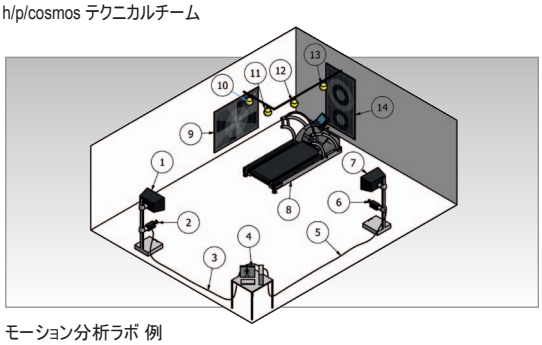

モーション分析ラボ 例

(環境設定)エンバイロメントルームへのインストール 例

run ahead of time!® 時代の先端を走る

h/p/cosmosは1988年にドイツ南部（バイエルン地方）のトラウンシュタイン町に設立,信頼の技術と先進的なデザイン,安全性を備えたランニングマシンの象徴になりました.このほかラダーエルゴメーター,短距離走者用トレーニングのスプリントトレーナー,スポーツパフォーマンストレーニング,分析システムやリハビリテーション分野でも活躍,たえずh/p/cosmosはスポーツ,医療,リサーチ分野におけるランニングマシンとその付属のアクセサリーのスペシャリストを育て続けています.機能性,精密工学とデバイスの安全性をほこるh/p/cosmosの製品は長年にわたり世界中のフィットネス,アスリート,コーチ,患者,セラピストたちに支持されています.

満足だけでは足りない…常にユーザーの方々が私たちのシステムに熱狂的であることを望みます

h/p/cosmosのすべてのランニングマシンはインターフェースポート1つとパソコンでの制御可能なフリーコントロールソフトウエアh/p/cosmos パラコントロールがついています.

h/p/cosmosは信頼性と耐久性に基準を置いています

h/p/cosmos ランニングマシンの保証

- ドライブモーターとフレーム20年保証
- すべてのパーツの3年保証

ワイヤレス心拍数測定器,メンテナンスフリーの3フェーズモーター使用,下り勾配トレーニング可能なリバースベルトローテーションのパワフルデバイスシステム.調節目盛りとコントローラー付きアームサポート(パテント取得).ユニークなデザインのセーフティーアーチなどはトレッドミルのパイオニアであるh/p/cosmosならではの機能オプションでありユーザーのための特別な利点が常に用意されています.

インテリジェント方法の道しるべとして1992年h/p/cosmosによってインターフェースプロトコルh/p/cosmos コスコムプロトコルが確立. 現在では多くのメーカーでこのプロトコルが標準化され,h/p/cosmosのランニングマシンと他のPC, ECG,EMG,肺活量測定機器などと接続をし幅広い分野で活用されています.
h/p/cosmos coscom® とcoscom.dllはwww.coscom.orgで公開されています.

h/p/cosmos成功の鍵ひとつは"スペシャライズ"ということにあります.使用されるアプリケーションにフォーカスをおいたランニングマシンでありh/p/cosmosは改革と技術,そして安全性とサポートをスタンダードに設定しています.

ランニングマシンのスペシャリストとしてクライアントの希望に迅速かつ柔軟に対応しを革新的な着想は短い時間でインテリジェントなソリューションを実装することが可能です

セールス、サービスビルディング

プロダクションビルディング

長さ,幅の大きなサイズのマシンや80km/h(50 mph)までのハイスピードのランニングマシンのデザインはそれぞれ国を問わず個別にご相談に応じております

特に車椅子使用の患者やスキー,自転車用のマシンについてはこれまでの長年の経験を生かしたマシンをお勧めできます.これはこういうマシンを作ることができるということではなく,重要なのは,,いかに高い安全技術でマシンを提供できるかという点です.私たちの工場内で行われているSO9001およびEN13485の品質マネジメントシステムはすでに各新製品の開発段階から市場監視(PMS)し、多くの医療機器に必要な医療製品の臨床評価（PMCF)されています.

ランニングマシンを含むh/p/cosmosすべて製品において製造工程納品先でのサービス過程において綿密な書類作成が行われ,少なくても20年前からのすべてのデバイスの履歴は記録,保存されこの記録によりお役様とサービスパートナーへのサポートを充実されることができます.

リサーチ,開発,製造,セールス,そしてサービスなど様々な部署との綿密な連携により、私たちの目標である保証精度と完成度を高めています.そしてお客様との継続的な情報交換はお客様の目標を達成する重要な基盤と考えています.

h/p/cosmosは創立1998年以来ISO 9001の認定を受け EN 13485認証し続けています.

詳しい内容はホームページwww.h-p-cosmos.comをご覧ください

＊ 詳細は最終ページをご覧ください.

どのようにして100種類もあるモデル適確なマシンを選び出しているのでしょうか？

医療現場やフィジオラボ、アスリートセンターなどで普通のフィットネスマシンを使用してプロのパフォーマンステストやトレーニング,そして専門機関などの医療現場やサイエンスのアプリケーションでの使用が出来ると思っていませんか？

適したトレッドミルを選ぶのは車両を選ぶ方法と似ています

現在世の中には沢山の車両が存在しています(自転車,バイク,小型車,バス,レース用F1カー,トラック,電車,宇宙船…etc)なぜならそれぞれの目的ごとに車両が必要だからです.
そしてここの用途によってそれどれの車両が適するように作られているからです.

必要に合った車両を使うことは作業の効率高めより良い結果を導き出します.

車両の種類にはとても大きな違った仕様と金額が存在します.1台ですべての用途に活用できている車両はありません.

トレッドミルも同じです!

ですから h/p/cosmos® のシステムは 100 もの違った ランニングマシンモデルが存在するのです. サイズのバリエーション 150/50 cm から 450/300 cm), 仕様のバリエーション (速度 0…80 km/h, 傾斜 -35…+35%), オプション ,アクセサリー のバリエーション,様々です.

私たちは通常のフィットネスでも使えるトレッドミルも提供していますが, むしろアスリートのトレーニングや, バイオメカニクス, メディカルやサイエンス目的で使用できるトレッドミルを数多く提供しています.さらに特別な環境管理室などで湿度100% でも使用できるマシンも提供しています.

どのように的確なマシンを選べばよいのでしょうか?

目的を的確におしえていただければ,私たちの哲学,イメージ,それにマーケットにおけるポジションからお客さまの用途に合ったマシン推薦することができます, (個人ユーズなのか, プロフェッショナルユーズなのか, リサーチに必要なのか, 医療現場やリハビリに使用したいか,... など等.)

個人ユーザー,フィットネスクラブ,医療機関,運動施設などではそれぞれの目標(ゴール)がちがいます.ゴールに近づくための方法、機器が必要です.

このような理由から長い評価プロセスの後に多くの専門家や機関の施設などの実例などから,いろいろなシステムが定番化されました.
例を挙げれば

- h/p/cosmos saturn® (サターン) 300/100rとセーフティーアーチ,車椅子スタビライザー(固定),速度60 km/h のコンビネーションでアスレチックトレーニングや ランナーの為のフィジオジオロギー練習 ,車椅子,自転車でのトレーニング.
- h/p/cosmos pulsar® (パルサー)3p とセーフティーアーチをつかったダウンヒル, 特別スピード45 km/h はアスレチックトレーニングや ランナーの為のフィジオジオロギー練習, スピードパフォーマンストレーニングや ファンクショナルトレーニング.
- h/p/cosmos locomotion® (ロコモーション) とアンウエイティングシステム h/p/cosmos airwalk se® 135 (エアウォーク)ではマニュアルロコモーショセラピーでのニューロリハビリテーションなど
- h/p/cosmos mercury® (マーキュリー)med とアームサポート, 手元コントローラーなどはドイツのリハビリセンターではスタンダードシステム になっています

など,この他にも推奨システムはたくさんあります….

これらの推奨システムはお客さまの必要なほとんどの仕様にあてはまるようになっています.

オプションやアクセサリーを削減した場合は効果も半減してしまいます. 転倒防止用のセーフティーアーチなしで走者が少しでも転倒した場合の怪我などを危惧していては自身の最高速度は出せません.これはF1レーサーや宇宙飛行士が必要なヘルメットや安全ベルトを装着せずにそれどれのマキシマム能力に挑むということと同じです.これではだれも良い結果はだせません,恐怖感があってはよいパフォーマンスはできません.

もしあなたが十分な時間をかけあなたのゴールに近づく為の方法と技術を検証したならば適切な機器が何か見つかるはずです.

予算がないため推奨システムから推奨オプションやアクセサリーを取り除いたり,より安いシステムにした場合,影響されることは安全性やクオリティーの問題だけではありません!

他の安いシステムにしたために当初のめざしていたゴールに近づくことができなくなり、悪くすればお金も労力もプロセスはすべて無駄になってしまいます.

他の例をあげれば,飛行機はいまでは安全で世界を短距時間で行き来できる便利な乗り物と知られています,私たちがほかの場所へ飛ぶという目的には飛行機はパーフェクトです.しかし飛行機では宇宙へはいけません.宇宙にいくというミッションのある人たちはに乗らなくてはいけません.予算がないから,飛行機でなんとかがんばってみる...というのではいつまでたっても宇宙へ行けません.目標は不達成に終わるでしょう.

自分の目標達成の為に必要なのかアプリケーションごとに検索してみてください:
http://www.h-p-cosmos.com/en/applications/index.htm

長年にわたってこのマーケットでの経験をを生かしながらh/p/cosmosの推奨システムはつくられてきました,そしてほとんどのユーザーのかたがたのニーズに合うようなっているはずです. これまで紹介してきたものが皆様の今後のゴールを達成する為の機材選びに役立ちますことを祈ります.そして私たちはそのゴールを達成させる手助けができたらうれしく思います.

医療用, セラピー用 そして専門機関などがトレッドミルを選ぶ場合,大事なことは特殊トレッドミルというだけで選んではいけないということです. もっとも重要なのはフィットネスと医療用で使えるトレッドミルでは安全基準がちがうということです (電気系統, 認定書,CE マーク, 電位同等システム, など等.),
そしてデザインや機能を考えるとフィットネス用トレッドミルは医療,リハビリテーションや科学リサーチなどの現場に置において十分な力を発揮することができません

h/p/cosmos® はただ単にとレッドミルの技術だけでユーザーをサポートしているのではなく,これまで24年以上の経験を元にユーザーの目標を達成させる方法とそれに伴う結果が出るようサポートしていることを実感していただけると信じています.

h/p/cosmos®

therapy & rehabilitation

スポーツ CE

ランニングマシン	注文番号	走行面	速度	傾斜	電源 **	表示パネル	CE
h/p/cosmos stratos lt (ストラトスlt)	cos30000va01	150 x 50 cm	0 ... 22 km/h		230 V AC 1~ 15 A	無	CE
h/p/cosmos stratos (ストラトス)	cos30000va02	150 x 50 cm	0 ... 22 km/h		230 V AC 1~ 15 A	有	CE
h/p/cosmos mercury lt (マーキュリーlt)	cos30000va03	150 x 50 cm	0 ... 22 km/h	0 ... 25 %	230 V AC 1~ 15 A	無	CE
h/p/cosmos mercury (マーキュリー)	cos30000va04	150 x 50 cm	0 ... 22 km/h	0 ... 25 %	230 V AC 1~ 15 A	有	CE
h/p/cosmos stellar lt (ステラーlt)	cos30003va13	170 x 65 cm	0 ... 25 km/h		230 V AC 1~ 15 A	無	CE
h/p/cosmos stellar (ステラー)	cos30003va14	170 x 65 cm	0 ... 25 km/h		230 V AC 1~ 15 A	有	CE
h/p/cosmos quasar lt (クエーサーlt)	cos30003va15	170 x 65 cm	0 ... 25 km/h	0 ... 28 %	230 V AC 1~ 15 A	無	CE
h/p/cosmos quasar (クエーサー)	cos30003va16	170 x 65 cm	0 ... 25 km/h	0 ... 28 %	230 V AC 1~ 15 A	有	CE

ラダーエルゴメーター	order number		電源 **	表示パネル	CE
h/p/cosmos discovery lt (ディスカバリーlt)	cos30014va01	ラダー（昇り訓練用）エルゴメーター	230 V AC 1~ 10 A	無	CE
h/p/cosmos discovery lt (ディスカバリー)	cos30014va02	ラダー（昇り訓練用）エルゴメーター	230 V AC 1~ 10 A	有	CE

スプリントトレーナー	注文番号		電源 **	表示パネル	CE
h/p/cosmos comet (コメット)	cos30015va01	短距離走用 180 メーターロープ. 1-フェーズ	230 V AC 1~ 15 A	有	CE
h/p/cosmos comet 3p (コメット3p)	cos30015va02	短距離走用 180 メーターロープ. 3-フェーズ	400 V AC 3~ 16 A	有	CE

自転車エルゴメーター サイクルス 2	注文番号		電源 **	表示パネル	CE
CYCLUS 2 Recordtrainer, made by RBM (サイクルス2)	cos14155-01	個人用自転車使用	230 V AC 1~ 15 A	有	CE
CYCLUS 2 トランスポートケース	cos14156	アルミトランスポートケース CYCLUS 2		無	

メディカル CE 0123

ランニングマシン	注文番号	走行面	速度	傾斜	電源 **	表示パネル	CE
h/p/cosmos stratos lt med (ストラトスlt)	cos30000va05	150 x 50 cm	0 ... 22 km/h		230 V AC 1~ 15 A	無	CE 0123
h/p/cosmos stratos med (ストラトスlt)	cos30000va06	150 x 50 cm	0 ... 22 km/h		230 V AC 1~ 15 A	有	CE 0123
h/p/cosmos mercury lt med (マーキュリー lt med)	cos30000va07	150 x 50 cm	0 ... 22 km/h	0 ... 25 %	230 V AC 1~ 15 A	無	CE 0123
h/p/cosmos mercury med (マーキュリーmed)	cos30000va08	150 x 50 cm	0 ... 22 km/h	0 ... 25 %	230 V AC 1~ 15 A	有	CE 0123
h/p/cosmos stellar lt med (ステラーlt med)	cos30003va17	170 x 65 cm	0 ... 25 km/h		230 V AC 1~ 15 A	無	CE 0123
h/p/cosmos stellar med (ステラーmed)	cos30003va18	170 x 65 cm	0 ... 25 km/h		230 V AC 1~ 15 A	有	CE 0123
h/p/cosmos quasar lt med (クエーサーlt med)	cos30003va19	170 x 65 cm	0 ... 25 km/h	0 ... 28 %	230 V AC 1~ 15 A	無	CE 0123
h/p/cosmos quasar med (クエーサーmed)	cos30003va20	170 x 65 cm	0 ... 25 km/h	0 ... 28 %	230 V AC 1~ 15 A	有	CE 0123
h/p/cosmos pulsar lt (パルサーlt)	cos30004va01	190 x 65 cm	0 ... 40 km/h	-25 ... +25 %	230 V AC 1~ 15 A	無	CE 0123
h/p/cosmos pulsar lt 3p (パルサーlt 3p)	cos30004va02	190 x 65 cm	0 ... 40 km/h	-25 ... +25 %	400 V AC 3~ 16 A	無	CE 0123
h/p/cosmos pulsar (パルサー)	cos30004va03	190 x 65 cm	0 ... 40 km/h	-25 ... +25 %	230 V AC 1~ 15 A	有	CE 0123
h/p/cosmos pulsar 3p (パルサー3p)	cos30004va04	190 x 65 cm	0 ... 40 km/h	-25 ... +25 %	400 V AC 3~ 16 A	有	CE 0123
環境設定室用トレッドミル	*事前にご相談ください,すべてのサイズのマシンにオプションで可能です -35°C ... +55°C , 20 ... 100 % 湿度						

ランニングマシン・ニューロリハ	調整機能付き手すり,足置き付きセラピーシート（左右）				電源 **	表示パネル	CE
h/p/cosmos locomotion 150/50 E med (ロコモーション)	cos30001va01	150 x 50 cm	0 ... 10 km/h	-15 ... +15 %	230 V AC 1~ 15 A	無	CE 0123
h/p/cosmos locomotion 150/50 DE med (ロコモーション)	cos30001-01va02	150 x 50 cm	0 ... 10 km/h	-15 ... +15 %	230 V AC 1~ 15 A	タッチ	CE 0123
ランニングマシン・バイオメカニクス	キスラーフォースプレートと分析ソフトウエア付き (メディカル PC とプリンターは別売り)					表示パネル	CE
h/p/cosmos Kistler Gaitway II F (キスラーゲイトウエイIIF)	cos30002va01	150 x 50 cm	0 ... 22 km/h		230 V AC 1~ 15 A	有	CE 0123
h/p/cosmos Kistler Gaitway II S (キスラーゲイトウエイIIS)	cos30002va02	150 x 50 cm	0 ... 22 km/h	0 ... +25 %	230 V AC 1~ 15 A	有	CE 0123

オーバーサイズランニングマシン	注文番号	走行面	速度	傾斜	電源 **	表示パネル	CE
h/p/cosmos venus (ビーナス) 200/75	cos30005-01va05	200 x 75 cm	0 ... 40 km/h	-35 ... +35 %	400 V AC 3~ 32 A	タッチ	CE 0123
h/p/cosmos venus (ビーナス) 200/75 r	cos30005-01va06	200 x 75 cm	0 ... 40 km/h	-35 ... +35 %	400 V AC 3~ 32 A	タッチ	CE 0123
h/p/cosmos venus (ビーナス) 200/100	cos30006-01va05	200 x 100 cm	0 ... 40 km/h	-35 ... +35 %	400 V AC 3~ 32 A	タッチ	CE 0123
h/p/cosmos venus (ビーナス) 200/100 r	cos30006-01va06	200 x 100 cm	0 ... 40 km/h	-35 ... +35 %	400 V AC 3~ 32 A	タッチ	CE 0123
h/p/cosmos saturn (サターン) 250/75	cos30007-01va05	250 x 75 cm	0 ... 40 km/h	-27 ... +27 %	400 V AC 3~ 32 A	タッチ	CE 0123
h/p/cosmos saturn (サターン) 250/75 r	cos30007-01va06	250 x 75 cm	0 ... 40 km/h	-27 ... +27 %	400 V AC 3~ 32 A	タッチ	CE 0123
h/p/cosmos saturn (サターン) 250/100	cos30008-01va05	250 x 100 cm	0 ... 40 km/h	-27 ... +27 %	400 V AC 3~ 32 A	タッチ	CE 0123
h/p/cosmos saturn (サターン) 250/100 r	cos30008-01va06	250 x 100 cm	0 ... 40 km/h	-27 ... +27 %	400 V AC 3~ 32 A	タッチ	CE 0123
h/p/cosmos saturn (サターン) 250/125 r	cos30009-01va03	250 x 125 cm	0 ... 40 km/h	-27 ... +27 %	400 V AC 3~ 32 A	タッチ	CE 0123
h/p/cosmos saturn (サターン) 300/75	cos30010-01va05	300 x 75 cm	0 ... 40 km/h	-27 ... +27 %	400 V AC 3~ 32 A	タッチ	CE 0123
h/p/cosmos saturn (サターン) 300/75 r	cos30010-01va06	300 x 75 cm	0 ... 40 km/h	-27 ... +27 %	400 V AC 3~ 32 A	タッチ	CE 0123
h/p/cosmos saturn (サターン) 300/100	cos30011-01va05	300 x 100 cm	0 ... 40 km/h	-27 ... +27 %	400 V AC 3~ 32 A	タッチ	CE 0123
h/p/cosmos saturn (サターン) 300/100 r	cos30011-01va06	300 x 100 cm	0 ... 40 km/h	-27 ... +27 %	400 V AC 3~ 32 A	タッチ	CE 0123
h/p/cosmos saturn (サターン)300/125 r	cos30012-01va03	300 x 125 cm	0 ... 40 km/h	-27 ... +27 %	400 V AC 3~ 32 A	タッチ	CE 0123
h/p/cosmos saturn (サターン) 450/300 rs	cos30013-01va01	450 x 300 cm	0 ... 40 km/h	- 4 ... +25 %	400 V AC 3~ 64 A	タッチ	CE 0123
大型サイズのマシンについての詳細はお問い合わせください							

歩行訓練用並行バー	注文番号		CE
h/p/cosmos parawalk (パラウォーク) 3 m	cos30018va01	メディカル平行棒 ～リハビリとモビリティートレーニング;バーの長さ 3 m, 4 m or 5 m. ガススプリングで手すり高さ調整. 床板付き.	CE
h/p/cosmos parawalk (パラウォーク) 4 m	cos30019va01		CE
h/p/cosmos parawalk (パラウォーク) 5 m	cos30020va01		CE
robowalk® ロボウォークエキスパンダー	注文番号		
h/p/cosmos robowalk expander F (ロボウォーク・フロント)	cos30022va01	h/p/cosmos トレッドミル走行面 150x50 cm フロント用	
h/p/cosmos robowalk expander F (ロボウォーク・フロント)	cos30022va02	h/p/cosmos トレッドミル走行面 170&190x65 cm フロント用	
h/p/cosmos robowalk expander F (ロボウォーク・フロント)	cos30022va03	h/p/cosmos トレッドミル走行面 h/p/cosmos エアーウォーク se 135 フロント用	
h/p/cosmos robowalk expander B (ロボウォーク・バック)	cos30023va01	h/p/cosmos トレッドミル走行面 150x50 cm バック用	
h/p/cosmos robowalk expander B (ロボウォーク・バック)	cos30023va02	h/p/cosmos トレッドミル走行面 170&190x65 cm バック用	

** ハイパフォーマンスアプリケーションにおいては 3 フェーズ 400 ボルトと 3フェーズ トレッドミル を推奨します.

その他ハイパフォーマンスなどの専門分野におけるh/p/cosmosのシステム

パフォーマンス診断

サイクリングトレーニング

モーション分析

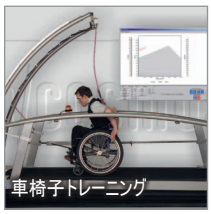
車椅子トレーニング

消防士トレーニング

短距離走トレーニング

保証: h/p/cosmos製品にてご購入時(工場出荷時)から1年以内に不具合が出た場合は無償で修理費,部品交換などを行います.さらに購入登録と文章によるメンテナンス記録(メンテナンス契約に添う,もしくは認定技術者による)契約をされればトレッドミル部品の破損はさらに3年,トレッドミルドライブモーターとトレッドミルのメインフレームの破損についてはは20年保証がうけられます.部品交換又は修理の過程においてh/p/cosmosより書面で今後問題の再発生を防止するための推奨事項をお送りいたします.お客様が推奨事項に従っていない場合は,保証は撤回されます.部品などの往復輸送料金(新部品送料と破損部品返却時輸送料金)はお客様負担になりますのでご了承ください.場合によっては現地でのサービスが必要な場合,その費用が発生する場合もあります.h/p/cosmosは販売途中もしくは製品使用中に間接的,偶発的に生じた,いかなる損害賠償の責任を負うことは出来ません. h/p/cosmosは特定の明細書に署名することで,この保証を変更することができます

セイフティ: h/p/cosmosの製品をお使いの前には操作方法,サービス要項,など必ず取り扱い説明書にて確認してください.医療施設でお使いの場合は必ず患者の皆さんへの説明,そしてフィットネス又は専門のスタッフの方々も説明書を通読し安全規約,注意事項など機器をご使用になる前に客様,アスリートの方々へ説明してください.

機器をお使いになる前にスタッフ自身,安全規約をよく理解してください.

責任: お客さまが以下に記載された条件に従わない使用をされた場合h/p/cosmos sports & medical gmbhは,機器の安全性,信頼性,機能などについてのいかなる保証も出来ません.

機器を操作されるすべての方は機器をご使用になる前にマニュアルを読み理解してください.機器をお使いにななるすべての方に機器と付属品の正しい説明をしてください.機器の電気系統,技術的なインストレーションは現地又はお客さまの国の要件と機器自身のインストレーション規定を満たし設置されなければなりません.機器は的確な使用方法にそった方法で使用してください.
h/p/cosmosの機器を使用する前にh/p/cosmosのトレーニングを受け認定証をお持ちの代理店スタッフからの操作説明を受けることを推奨します.

詳細はh/p/cosmosまでお問い合わせください.

すべてのh/p/cosmosトレッドミルはドイツのh/p/cosmos本社(NussdorfTraunstein/Germany)で生産されています.アクセサリーなどは他社製のものもあります.

用語説明: lt =ユーザーターミナル無し(ディスプレイ,キーボード無し)r =自転車,車椅子使用可(車椅子固定装置必要,他オプションあり)rs =スキーとスパイク使用可

UMDNS-Code: 14-141ランニングマシン / 関税番号.(タリフ)スポーツランニングマシン: 9506 9110 / メディカルランニングマシン: 9018 1910

＊ランニングマシン(トレッドミル)は専用電源供給230ボルト16アンペアでご使用ください.

特別電圧の220～240ボルト15アンペア仕様もご相談ください.ハイパフォーマンス仕様の3フェーズマシン場合につきましては400ボルト3相を推奨します.

EU, MDD と REGULATORY AFFAIRS(規制関連業務)について: スポーツカテゴリーのデバイスは医療機関での使用は禁止されています.メディカルトレッドミルと他機器(ECG,PC,.ETC.)の接続の場合,電気絶縁インターフェースでのみ許可されています.アナログ又はデジタルで接続されるアクセサリー機器もIECスタンダード.(例:データ処理機器規定IEC 950とメディカルデバイス規定IEC 601-1)による認定を受けているものでなければなりません.さらにすべてのシステムはIEC 601-1-1とEN 62304の有効なバージョンに従ってください. リンク可能な追加機器を入出力に関わらずメディカルシステムと接続される方もIEC 601-1-1. (MDD: 13.6.C, IEC 601-1: 6.8.2.C, 19.2.B, 19.2.C) の有効なバージョンに従わなくてはなりません.すべてのメディカルシステムと金属製のケースで保護されている機器は電位同等化ケーブルで医療の行われる部屋の電位同等バーに接続してください.

Aこのカタログに記載されているすべての規範と基準はこのカタログが印刷時点のものです.その後の最新の規範と基準につきましてはh/p/cosmosにお問い合わせいただくかCE規定の詳細を参照してください.

免責事項: Aこのカタログに記載されているすべてのシステム構成は必ずしもユーザー,患者,利用者のアプリケーションのニーズを満たしているというわけではありません. h/p/cosmosはこれらの不一致に対しての責任は負うことが出来ません.より正確なシステム構成の要求が有る場合は書面にて詳しい内容をh/p/cosmosまでお送りください.

すべてのテクニカル仕様,説明,機器のオプション,デバイスのイメージ,オプション,アクセサリーは機能のいずれの保証を示すものではなく製品とデリバリーにより異なる場合があります.

このカタログに記載されているすべての写真と構成はあくまでもスタンダード推奨システムです.したがって注文されたシステムがこのカタログの内容と異なる場合もあります.特殊機能などは追加料金が発生する場合もあり,バージョンの変更などがあった場合も元のバージョンの供給が停止される可能性もあります.
このカタログに記載されているすべてのh/p/cosmosの製品のモデル名はトレードマークに登録されておりh-p-cosmos設立者のFranz Harrerもしくはh/p/cosmos sports & medical gmbhに著作権があります.

ソフトウエアとそれぞれマニュアルで記述されているその他のすべての知的財産権免責事項においてすべての著作権はソフトウエア,画像,動画,他のメディアにあります.

デリバリー: h/p/cosmosトレッドミルのデリバリー(工場内組み立て)時間はデッキサイズにより異なり,通常190/65cmでは2－3週間です.他のモデル,機器はその都度お問い合わせください.輸送時間はヨーロッパ内で2－7日, 海外へ船便輸送の場合は3-5週間,航空便の場合は約2－7日かかります.

料金: すべての税別料金, EXW (h/p/cosmosドイツ出荷工場渡し)はユーロ表示です. ドイツ カタログに記載されている料金表はドイツ国内で01.02.2011 から 31.12.2012まで有効です.国外の場合に発生するであろう梱包,輸送費,輸入国の税金,輸入税,通関料,L/C,銀行振り込み手数料,設置費用,などは料金表に含まれておりません. 価格表やパンフレットの所持は情報としての提供であって販売の申し出をするものではありません.生産者が購入者から全額支払いをうけとるまで物品とその所有権は生産者にあります.

E & OE利用規約、要求の条件は予告なく変更されることがあります.

著作権 1988 - 2012 h/p/cosmos sports & medical gmbh / Germany

h/p/cosmos 契約代理店:

Inter Reha
Advanced Rehabilitation and Healthcare

インターリハ 株式会社
住所: 東京都北区上中里1-37-15
電話: 03-5974-0231
ファクス: 03-5974-0233
Eメール: irc@irc-web.co.jp
ホームページ: www.irc-web.co.jpp

製造元:

h/p/cosmos sports & medical gmbh (ｴｲｯﾁ/ﾋﾟｰ/ｺｽﾓｽ ｽﾎﾟｰﾂ&ﾒﾃﾞｨｶﾙ社)
住所 Am Sportplatz 8
83365 Nussdorf-Traunstein
Germany
電話: +49 86 69 86 42 0
ファクス: +49 86 69 86 42 49
Eメール sales@h-p-cosmos.com
ホームページ www.h-p-cosmos.com
スカイプ: @h-p-cosmos.com (名前で検索してください)
ユーチューブ: hpcosmos
ツイッター: hpcosmos
ファイスブック: hpcosmos

© 13/2012 h/p/cosmos [cos100926-01jp] subject to change and amendments. E&OE; h/p/cosmos is certified in line with ISO 9001 and EN13485 for medical treadmills. All technical specifications, descriptions, equipment options and images of devices, options and accessories are not binding, and do not represent any guarantee of features and may differ from the product and delivery.
Brochure design: KUSE.DE